KWC
RODAN WC-Rollenhalter für Aufputzmontage

Modell-Linie: RODAN | RODX678
Accessories | WC-Rollenhalter

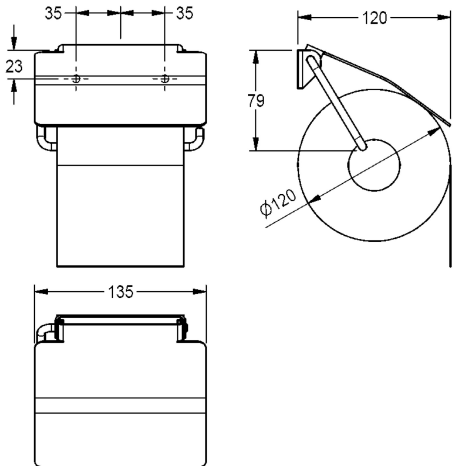

KWC-Nr.

2030013026
WC-Rollenhalter für Aufputzmontage, Abmessungen 135 x 130 x 25 mm (B x H x T)

WC-Rollenhalter für Aufputzmontage, Chromnickelstahl, Oberfläche seidenmatt, Materialstärke 0,8 mm, mit Klappdeckel, für eine Rolle bis maximal 130 mm (D), inklusive Edelstahlschrauben und Dübel.

Abmessungen 135 x 130 x 25 mm (B x H x T)

Technische Daten

maximale Tiefe/Durchmesser Ver	150 mm
maximale Breite Verbrauchsmate	130 mm
Füllmenge	1
Füllmenge ME	Rollen
Schloss	kein Schloss
Material	Edelstahl
Materialtyp	1.4301 Chromnickelstahl V2A
Materialstärke	0.8 mm
Gesamttiefe	30 mm
Gesamthöhe	130 mm
Gesamtbreite	135 mm
Spindel	ja
Oberflächenbehandlung	seidenmatt
kundenspezifisch	nein
Art der Befestigung	geschraubt
Art der Montage	Wandmontage
IgPosNumber	63FG23A