KWC

SMARTWAVE elektronisches Duschpaneel mit Thermostatbatterie

Modell-Linie: AQUACONTACT | AQCT0051
Duscharmaturen | Elektronisch gesteuerte Duschen

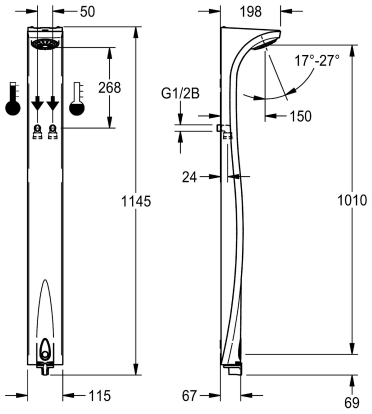

KWC-Nr.
2030007876 Ausführung für Wasseranschluss von oben
2030007942 Ausführung für Wasseranschluss von hinten

SMARTWAVE-Duschpaneel aus Makroblend® mit AQUACONTACT Thermostatbatterie DN 15 mit elektronischer Zeitsteuerung, für Batterie- oder Netzbetrieb, für Aufputzmontage. Mit nahe am Duschkopf montiertem Funktionsblock zur Reduzierung von Stagnationswasser und Vorrichtung für optionale Bypass-Magnetventilkartusche zur Durchführung einer thermischen Desinfektion. Duschkopf mit Kunststoffstrahlboden (0,20 l/s) stufenlos winkelverstellbar von 17 bis 27 Grad und beiliegendem Durchflussmengenregler (0,15 l/s). Zum Anschluss an Warm- und Kaltwasser, von hinten. Tast-Sensor mit Start/Stopp-Funktion und integrierter Hygienespülung. Reinigungsabschaltung aktivierbar über Reflexionscode am Sensor. Thermostat mit integriertem Überdrehschutz, Ganzmetall poliert verchromt. Gehäuse aus Polymerwerkstoff Makroblend® Farbton weiß (RAL 9016), 6 V DC.

Gehäuseabmessung 115 x 1145 x 198 mm (B x H x T)

Technische Daten

zusätzliche Verbindungen	nein
mit Rückflussverhinderer	ja
Berechnungsdurchfluss Kaltwass	0.15 l/s
Berechnungsdurchfluss Warmwass	0.15 l/s
Zirkulation	nein
Anschluss an Münzkontakgeber	nicht möglich
Voreinstellung Hygienespülung	23 Stunden nach der letzten Betätigung
Voreinstellung Fließzeit	30 Sekunden
mit Filter	ja
einstellbare Fließzeit	ja
Funktionsprinzip	elektronisch selbstschließend
für Handdusche	nein
Hygienespülung	ja
Nennweite	DN 15
Anschlussgröße	G 1/2 B
Schließmechanismus	Oberteil nicht keramisch
Material Gehäuse	Kunststoff
maximale Fließzeit	300 Sekunden
Mindestfließdruck	1 bar
minimale Fließzeit	10 Sekunden
Art der Mischung	mit Thermostat

KWC

SMARTWAVE elektronisches Duschpaneel mit Thermostatbatterie

Modell-Linie: AQUACONTACT | AQCT0051
Duscharmaturen | Elektronisch gesteuerte Duschen

Gesamttiefe	198 mm
Gesamthöhe	1,145 mm
Gesamtbreite	115 mm
Parametrierung	Fernbedienung
Anschlussspannung	Batterie 6V / Netzteil 6 V
Art der Spannungsversorgung	Transformator
mit Rosetten/Abdeckplatte	ja
Brauserohrentleerung	nein
Duschkopf	mit Duschkopf
Oberflächenveredelung Armatur	lackiert
Temperaturanschlag	ja
Thermische Desinfektion	ja
einstellbarer Neigungswinkel	ja
mit Trafo/Netzteil	nein
Art der Montage	Wandmontage
Art der Bedienung	Sensorbetätigung
Typ des Sensors	opto-elektronischer Sensor
Art der Duscharmatur	Duschpaneel
Art des Duschkopfes	Duschkopf mit Kunststoffstrahl
Wasseranschluss	Schlauch (Verschraubung)
Position des Wasseranschlusses	von hinten
mit Seifenschale	nein
Grundfarbe	weiss
lgPosNumber	63FJ46B

Notwendiges Zubehör

Batteriefach

2000109466
ZAQCT0003

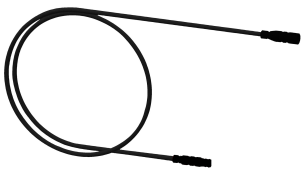

Verlängerungskabel 5 m (je Armatur)

2030043814
ACEX9010

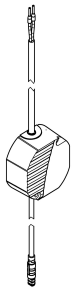

Wandeinbau-Netzteil

2000109417
ZAQCT0001

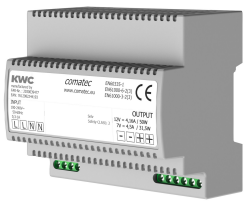

Netzteil

2030039477
ACEX9001