KWC
SIRIUS Waschtrog

Modell-Linie: SIRIUS | LTJ500
Reinigungsbecken, Waschtröge, Ausgüsse | Mehrzweckbecken

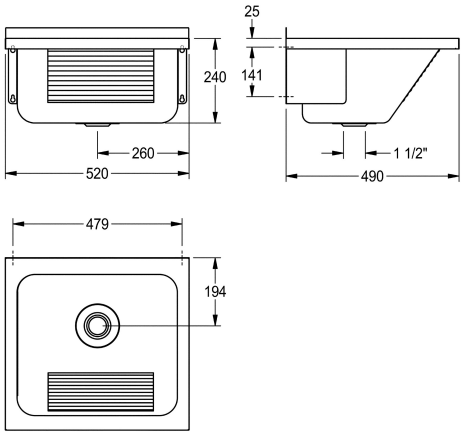

KWC-Nr.

2000057087
Abmessungen 520 x 240 x 490 mm (B x H x T)

Universalwaschtrog, zur Wandmontage, Chromnickelstahl, Oberfläche seidenmatt, Materialstärke 0,9 mm, Frontschürze mit Längsriffel, ohne Armaturenbank, Ablauf mittig, mit Überlauf, mit Stopfenab- und Überlaufgarnitur G 1 1/2 B, mit hinterer Aufkantung 30 mm (H), an geschweißten Konsolen, inklusive Befestigungsmaterial.

Abmessungen 520 x 270 x 490 mm (B x H x T)

Technische Daten

Spritzschutzhöhe	30 mm
Beckenposition	mittig
Beckendesign	runde Ecken
Becken: Höhe	240 mm
Oberflächenbehandlung des Beck	seidenmatt
Becken: Tiefe	400 mm
Becken: Breite	450 mm
Bürsten	ohne Bürsten
Abtropffläche oder Ablage	nein
Rost	nein
Material	Edelstahl
Materialtyp	1.4301 Chromnickelstahl V2A
Materialstärke	0.9 mm
Anzahl der Abläufe	1
Abgangsgröße	G 1 1/2 B
Gesamttiefe	490 mm
Gesamthöhe	270 mm
Gesamtbreite	520 mm
Überlauf	ja
Schwallrand	nein
Riffelung	ja
Überlaufkanal	ja
Rückwand	nein
Schlammsammelbehälter	nein

KWC
SIRIUS Waschtrog

Modell-Linie: SIRIUS | LTJ500
Reinigungsbecken, Waschtröge, Ausgüsse | Mehrzweckbecken

Schlammfangkorb	nein
Oberflächenbehandlung	seidenmatt
kundenspezifisch	nein
Armaturenbank	nein
Art der Montage	Wandmontage
Typ des Mehrzweckbecken	Reinigungsbecken
Typ der Ablaufgarnitur	Siebventil
Anzahl der Waschplätze	1
Position Ablauf	mittig
Ausladung Ablauf	194 mm
Ablaufgarnitur inklusive	ja
Durchmesser Ablaufbohrung	DN 40
lgPosNumber	63FQ06B