KWC
SIRIUS Doppel-Mehrzweckbecken

Modell-Linie: SIRIUS | BS353
Reinigungsbecken, Waschtröge, Ausgüsse | Mehrzweckbecken

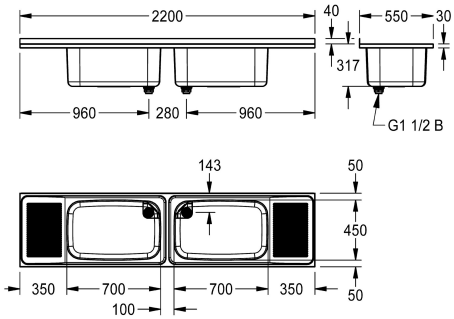

KWC-Nr.	Abtropfflächenposition
2000100062 Tropfteil links	links
2000100063 Tropfteil rechts	rechts
2000100064 2 Becken (mittig), zwei Abtropfflächen, Länge 2200 mm	beidseitig

Doppel-Mehrzweckbecken, für Auflage- oder Wandmontage, Chromnickelstahl, Oberfläche seidenmatt, Materialstärke 1,2 mm, fugenlos eingeschweißtes Becken, mit abgerundeten Kanten, ohne Armaturenbank, Abläufe hinten links und rechts, mit 2 Standrohrventilen G 1 1/2 B und 2 Eckschutzblechen. Abtropfflächen links und rechts außen neben dem Becken, geriffelt je 350 mm (B), mit Aufkantung 40 mm (H). Montage auf einem Untergestell oder 3 Konsolen aus Chromnickelstahl (nicht im Lieferumfang).

Abmessungen 2200 x 357 x 550 mm (B x H x T)
Muldenmaße 700 x 300 x 450 mm (B x H x T)

Technische Daten	
Spritzschutzhöhe	40 mm
Beckenposition	mittig
Beckendesign	runde Ecken
Becken: Höhe	300 mm
Oberflächenbehandlung des Beck	seidenmatt
Becken: Tiefe	450 mm
Becken: Breite	700 mm
Bürsten	ohne Bürsten
Abtropfflächenposition	beidseitig
Abtropffläche oder Ablage	Abtropffläche
Rost	nein
Material	Edelstahl
Materialtyp	1.4301 Chromnickelstahl V2A
Materialstärke	1.2 mm
Anzahl der Abläufe	2
Abgangsgröße	G 1 1/2 B
Gesamttiefe	550 mm
Gesamthöhe	357 mm
Gesamtbreite	2,200 mm
Überlauf	Standrohrüberlauf

KWC
SIRIUS Doppel-Mehrzweckbecken

Modell-Linie: SIRIUS | BS353
Reinigungsbecken, Waschtröge, Ausgüsse | Mehrzweckbecken

Schwallrand	nein
Riffelung	ja
Überlaufkanal	nein
Rückwand	nein
Schlammsammelbehälter	nein
Schlammfangkorb	nein
Oberflächenbehandlung	seidenmatt
kundenspezifisch	nein
Armaturenbank	nein
Art der Montage	verschiedene Arten
Typ des Mehrzweckbecken	Mehrzweckbecken
Typ der Ablaufgarnitur	Standrohrventil
Anzahl der Waschplätze	2
Position Ablauf	mittig hinten
Ausladung Ablauf	144 mm
Ablaufgarnitur inklusive	ja
Durchmesser Ablaufbohrung	DN 40
IgPosNumber	63FQ12C