KWC
STRATOS Papierhandtuchspender für Unterputzmontage

Modell-Linie: STRATOS | STRX600E
Accessories | Papierhandtuchspender

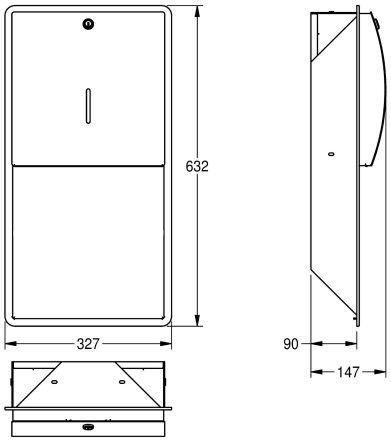

KWC-Nr.

2000057207
Abmessungen 327 x 632 x 147 mm (B x H x T)

Papierhandtuchspender, für Unterputzmontage, Chromnickelstahl, Oberfläche seidenmatt, Materialstärke 1,5 mm, gebogene Front mit Inox Plus Oberflächenveredelung zur Reduzierung von Fingerabdrücken und besseren Reinigungseigenschaft (easy to clean), mit Sichtfenster, Zylinderschloss mit KWC Einheitsschlüssel,

Fassungsvermögen 300 - 400 Stück bei Papier mit Z-Faltung, inklusive Edelstahlschrauben und Dübel.

Abmessungen 327 x 632 x 147 mm (B x H x T)

Technische Daten

Füllmenge	400
Füllmenge ME	Handtücher
Schloss	Zylinderschloss
Material	Edelstahl
Materialtyp	1.4301 Chromnickelstahl V2A
Materialstärke	1.5 mm
Gesamttiefe	147 mm
Gesamthöhe	632 mm
Gesamtbreite	327 mm
Oberflächenbehandlung	seidenmatt
Oberflächenveredelung	InoxPlus (antifingerprint)
kundenspezifisch	nein
Art des Verbrauchsmaterials	Papierhandtuch
Art der Befestigung	geschraubt
Art der Montage	Unterputzmontage
Art der Bedienung	manueller Betrieb
IgPosNumber	63FF58A