# KWC

## AQUAFIX Installationselement mit Spülkasten für WC-Anlagen

**Modell-Linie: AQUAFIX | AQFX0006**
Installationselemente | Installationselemente für WCs

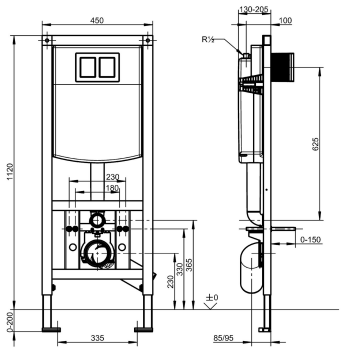


**KWC-Nr.**

**2030020126**
Installationselement für WC-Becken, mit Spülkasten

AQUAFIX-Installationselement für wandhängende WC-Becken, mit Wandeinbauspülkasten. Selbsttragende, pulverbeschichtete Stahlrahmenkonstruktion, TÜV geprüft, zur Einzelmontage für Trockenverkleidung. Wandeinbauspülkasten schwitzwasserisoliert, mit 2-Mengenspülung (7,5-4,5 l oder 4-2 l) oder Start /Stopp-Spülung, Übertragung der Auslösefunktion über flexible Druckspiralen, Füllventil Armaturengruppe I, Befestigungsschelle 4-fach verstellbar für WC-Anschlussbogen DN 90 / DN 100, komplett mit flexiblem Anschlussschlauch, WC-Anschlussbogen, Haltebolzen für WC, Bauschutz und Befestigungsmaterial.

Abmessungen 450 x 1120 mm (B x H)

**Technische Daten**

| | |
|---|---|
| Anwendung | WC-Spüler |
| barrierefrei | nein |
| Ausführung Einbauarmatur | Einbauteil |
| Höhenverstellung | 200 mm |
| Nennweite | DN 15 |
| Material | Stahl |
| Wandstärke (minimal) | 155 mm |
| Art der Mischung | nein |
| Abgangsgröße | DN 100 |
| Gesamttiefe | 155 mm |
| Gesamthöhe | 1,120 mm |
| Gesamtbreite | 450 mm |
| kundenspezifisch | nein |
| Art | Installationselement |
| Art der Montage | Wand- und Bodenmontage |
| IgPosNumber | 63FM07A |

### Notwendiges Zubehör

# KWC

## AQUAFIX Installationselement mit Spülkasten für WC-Anlagen

**Modell-Linie: AQUAFIX | AQFX0006**
Installationselemente | Installationselemente für WCs

**Betätigungsplatte mit 1 Taste für Wandeinbau-Spülkasten**

**2000067429**
AQUA557

**Betätigungsplatte mit 2 Tasten für Wandeinbau-Spülkasten**

**2000067493**
AQUA555

**EXOS. - A3000 open elektronische WC-Spülkastensteuerung**

**2030036621**
EXOS0027

**AQUATIMER - A3000 open elektronische WC-Spülkastensteuerung**

**2030021142**
AT3O0051

### Optionales Zubehör

**AQUAFIX Wandwinkel-Set**

**2000100867**
ZCMPX140

### Ersatzteile

**Füllventil**

**2000105000**

# KWC

AQUAFIX Installationselement mit Spülkasten für WC-Anlagen

**Modell-Linie: AQUAFIX | AQFX0006**
Installationselemente | Installationselemente für WCs

EAQFX0001