KWC
QUADRO Einzelwaschtisch

Modell-Linie: QUADRO | ANMW416
Waschtische & Waschrinnen | Waschtische

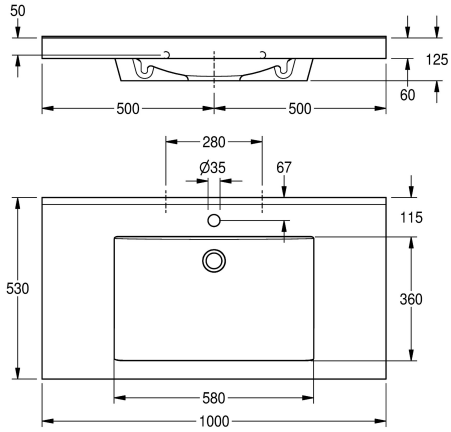

KWC-Nr.	Anzahl Hahnlochbohrungen
2000101159 mit Armaturenbohrung 35 mm (D)	1
2030036243 ohne Armaturenbohrung	

QUADRO Einzelwaschtisch aus kunstharzgebundenem Mineralwerkstoff MIRANIT, mit porenfreier, glatter Oberfläche (temperaturbeständig bis 80 °C), Farbton Alpinweiß. Mit einer nahtlos eingeformten, rechteckigen Mulde, ohne Überlauf, mit Armaturenbohrung. Befestigung an Beckenrückwand. Dreiseitige Schürze. Hintere Schwallkante, inklusive Befestigungsmaterial.

Abmessungen 1000 x 60 x 530 mm (B x H x T)
Muldenmaße 580 x 40/90 x 360 mm (B x H x T)

Technische Daten

Beckenposition	mittig
Becken: Höhe	90 mm
Becken: Tiefe	360 mm
Beckenform	Rechteck
Becken: Breite	580 mm
Farbe	alpinweiß
Material	mineralischer Werkstoff
Materialtyp	Miranit
Gesamttiefe	530 mm
Gesamthöhe	125 mm
Gesamtbreite	1,000 mm
Überlauf	nein
Schwallrand	ja
Siphon inklusive	nein
Rückwand	nein
kundenspezifisch	nein
Anzahl Hahnlochbohrungen	1
Durchmesser Armaturenbohrung	35 mm
Position Amaturenbohrung	Mitte
Armaturenbank	ja
Art der Montage	Wandmontage
Position Ablauf	mittig hinten

KWC
QUADRO Einzelwaschtisch

Modell-Linie: QUADRO | ANMW416
Waschtische & Waschrinnen | Waschtische

Ausladung Ablauf	185 mm
Ablaufgarnitur inklusive	nein
Durchmesser Ablaufbohrung	DN 32
lgPosNumber	63FB21C