KWC
STRATOS WC-Rollenhalter für Aufputzmontage

Modell-Linie: STRATOS | STRX671
Accessories | WC-Rollenhalter

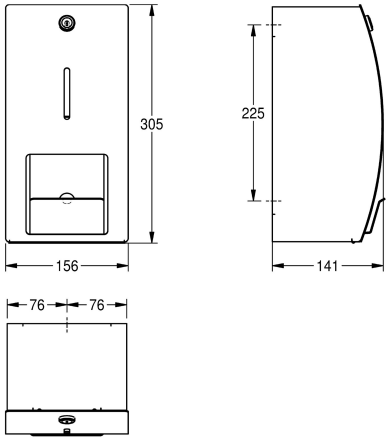

KWC-Nr.

2000057395
Abmessungen 156 x 305 x 141 mm (B x H x T)

WC-Doppelrollenhalter ohne Spindelsystem, für Aufputzmontage, Chromnickelstahl, Oberfläche seidenmatt, Materialstärke 1,5 mm, Front mit InoxPlus Oberflächenveredelung zur Reduzierung von Fingerabdrücken und mit besseren Reinigungseigenschaften (easy to clean), geschlossenes Gehäuse mit gebogener Front und Sichtfenster, Zylinderschloss mit KWC Einheitsschlüssel, für zwei Rollen bis maximal 120 mm (D), zweite Rolle fällt beim Aufklappen der Lasche in Spenderposition, inklusive Edelstahlschrauben und Dübel.

Abmessungen 156 x 305 x 141 mm (B x H x T)

Technische Daten

maximale Tiefe/Durchmesser Ver	120 mm
maximale Breite Verbrauchsmate	100 mm
Füllmenge	2
Füllmenge ME	Rollen
Schloss	Zylinderschloss
Material	Edelstahl
Materialtyp	1.4301 Chromnickelstahl V2A
Materialstärke	1.5 mm
Gesamttiefe	141 mm
Gesamthöhe	305 mm
Gesamtbreite	156 mm
Spindel	nein
Oberflächenveredelung	InoxPlus (antifingerprint)
kundenspezifisch	nein
Art der Befestigung	geschraubt
Art der Montage	Wandmontage
IgPosNumber	63FF49A