KWC

STRATOS Papierhandtuch-, Seifenspender-Kombination für Aufputzmontage

Modell-Linie: STRATOS | STRX601
Accessories | Kombinationen

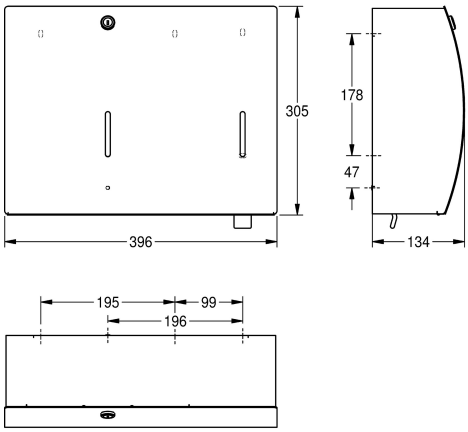

KWC-Nr.

2000057209
Abmessungen 396 x 305 x 134 mm (B x H x T)

Papierhandtuchspender und Seifenspender Kombination, für Aufputzmontage, Chromnickelstahl, Oberfläche seidenmatt, Materialstärke 1,5 mm, Front mit InoxPlus Oberflächenveredelung zur Reduzierung von Fingerabdrücken und mit besseren Reinigungseigenschaften (easy to clean), gebogene Front mit zwei Sichtfenstern, Zylinderschloss mit KWC Einheitsschlüssel,

Papierhandtuchspender mit Fassungsvermögen 300 - 400 Stück bei Papier mit Z-Faltung, Seifenspender geeignet für Flüssigseife und Lotionen, 0 ,8-Liter-Nachfüllbehälter, mit Kunststoffdrückerhebel, inklusive Edelstahlschrauben und Dübel.

Abmessungen 396 x 305 x 134 mm (B x H x T)

Technische Daten

Kombinationsteil 1	Papierhandtuchspender
Kombinationsteil 2	Seifenspender
Füllmenge 1	400
Füllmenge 1 ME	Stücke
Füllmenge 2	0.8
Füllmenge 2 ME	Liter
Schloss 1	Zylinderschloss
Material	Edelstahl
Materialtyp	1.4301 Chromnickelstahl V2A
Materialstärke	1.5 mm
Gesamttiefe	134 mm
Gesamthöhe	304 mm
Gesamtbreite	396 mm
Oberflächenbehandlung	seidenmatt
Oberflächenveredelung	InoxPlus (antifingerprint)
kundenspezifisch	nein
Art des Verbrauchsmaterials 1	Papierhandtuch
Art des Verbrauchsmaterials 2	Flüssigseife
Art der Befestigung	geschraubt
Art der Montage	Wandmontage
IgPosNumber	63FF40A