KWC
RODAN WC-Bürstenhalter

Modell-Linie: RODAN | RODX687
Accessories | WC-Bürstenhalter

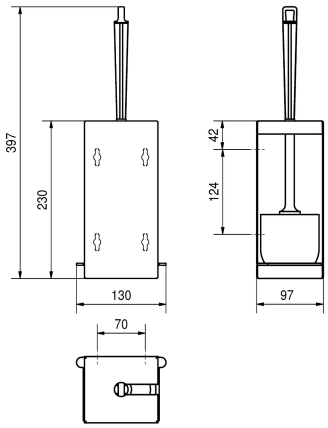

KWC-Nr.

2000100000
Abmessungen 130 x 397 x 97 mm (B x H x T)

WC-Bürstenhalter, für Aufputzmontage, Chromnickelstahl, Oberfläche seidenmatt, Materialstärke 0,8 mm, gekantete Front, nach vorne geschlossenes Gehäuse, ausgelaserte Öffnung zum Einhängen der Bürste, weiße Nylonbürste mit Randreiniger, Bürstenentnahmeöffnung links oder rechts je nach Montage, entnehmbare Kunststoffabtropfschale, inklusive Edelstahlschrauben und Dübel.

Abmessungen 130 x 397 x 97 mm (B x H x T)

Technische Daten

Bürstenfarbe	weiss
Material	Edelstahl
Materialtyp	1.4301 Chromnickelstahl V2A
Materialstärke	0.8 mm
Gesamttiefe	97 mm
Gesamthöhe	230 mm
Gesamtbreite	107 mm
Oberflächenbehandlung	seidenmatt
kundenspezifisch	nein
Bürstenart	Nylon
Art der Befestigung	geschraubt
Art der Montage	Wandmontage
lgPosNumber	63FG25A