KWC
Hygienebeutelspender

Modell-Linie: ACCESSOIRES | HBD191
Accessories | Hygienebeutelspender

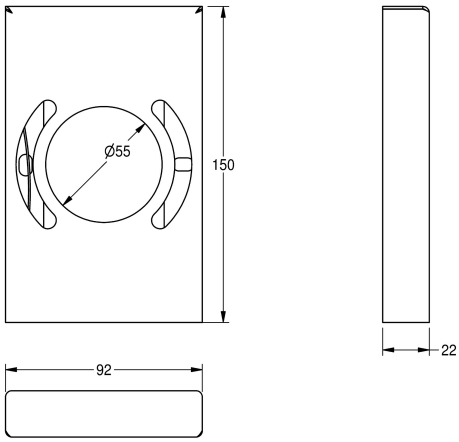

KWC-Nr.

2000057080
Abmessungen 92 x 150 x 22 mm (B x H x T)

Hygienebeutelspender, für Aufputzmontage, aus Chromnickelstahl, Oberfläche seidenmatt, Materialstärke 1,2 mm, mit InoxPlus Oberflächenveredelung zur Reduzierung von Fingerabdrücken und besseren Reinigungseigenschaft (easy to clean), Ecken nicht verschweisst, innenliegende Haltelasche, Montage durch umseitig vormontiertes doppelseitiges Klebeband oder inkludiertem Befestigungsmaterial möglich, inklusive Acetontuch zur Reinigung der zu beklebenden Fläche.
Hinweis: ausgelegt für Boxen mit einer maximalen Tiefe von 17 mm

Abmessungen 95 x 150 x 24 mm (B x H x T)

Technische Daten

Füllmenge	30
Füllmenge ME	Stücke
Schloss	kein Schloss
Material	Edelstahl
Materialtyp	1.4301 Chromnickelstahl V2A
Materialstärke	1.2 mm
Gesamttiefe	24 mm
Gesamthöhe	150 mm
Gesamtbreite	95 mm
Oberflächenbehandlung	seidenmatt
Oberflächenveredelung	InoxPlus (antifingerprint)
kundenspezifisch	nein
Art des Verbrauchsmaterials	Hygienebeutel
Art der Befestigung	geschraubt (gesichert)
Art der Montage	Wandmontage
Art der Bedienung	manueller Betrieb
IgPosNumber	63FF48A