KWC
RODAN Abfallbehälter für Aufputzmontage

Modell-Linie: RODAN | RODX604
Accessories | Abfallbehälter

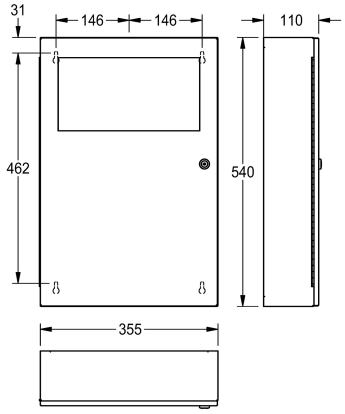

KWC-Nr.	Füllvolumen	Gesamtbreite
2000101345 Fassungsvermögen ca. 16 Liter, Abmessungen 355 x 540 x 110 mm (B x H x T)	13 Liter	355 mm
2000101346 Fassungsvermögen ca. 45 Liter Abmessungen 495 x 710 x 153 mm (B x H x T)	45 Liter	495 mm

Abfallbehälter, für Aufputzmontage, Chromnickelstahl, Oberfläche seidenmatt, Materialstärke 0,8 mm, mit selbstschließendem Klappdeckel, mit integrierter Sackhalterung, Zylinderschloss mit KWC Einheitsschlüssel, Fassungsvermögen zirka 13 Liter, inklusive Edelstahlschrauben und Dübel.

Abmessungen 355 x 540 x 110 mm (B x H x T)

Technische Daten

Sackhalterung	ja
Füllvolumen	13 Liter
Klappe	ja
Schloss	Zylinderschloss
Material	Edelstahl
Materialtyp	1.4301 Chromnickelstahl V2A
Materialstärke	0.8 mm
Gesamttiefe	110 mm
Gesamthöhe	540 mm
Gesamtbreite	355 mm
Oberflächenbehandlung	seidenmatt
kundenspezifisch	nein
Art der Befestigung	geschraubt
Art der Montage	Wandmontage
IgPosNumber	63FG13A