KWC
Abfallbehälter

Modell-Linie: ACCESSOIRES | BS610
Accessories | Abfallbehälter

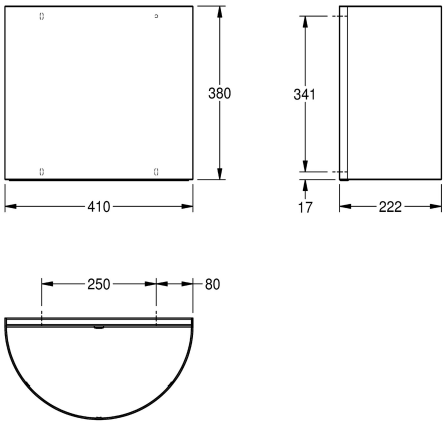

KWC-Nr.

2000056825
Abmessungen 410 x 380 x 222 mm (B x H x T)

Abfallkorb, für Aufputzmontage, Chromnickelstahl, Oberfläche seidenmatt, Materialstärke 1,2 mm, halbrunder Dekor-Lochmantel, Zylinderschloss mit KWC Einheitsschlüssel, Fassungsvermögen zirka 22 Liter, inklusive Befestigungsmaterial.

Abmessungen 410 x 380 x 222 mm (B x H x T)

Technische Daten

Sackhalterung	nein
Füllvolumen	23 Liter
Klappe	nein
Schloss	Zylinderschloss
Material	Edelstahl
Materialtyp	1.4301 Chromnickelstahl V2A
Materialstärke	1.2 mm
Gesamttiefe	222 mm
Gesamthöhe	380 mm
Gesamtbreite	410 mm
Oberflächenbehandlung	seidenmatt
kundenspezifisch	nein
Art der Befestigung	geschraubt
Art der Montage	Wandmontage
lgPosNumber	63FG52A