KWC
RODAN Abfallbehälter für Unterputzmontage

Modell-Linie: RODAN | RODX604E
Accessories | Abfallbehälter

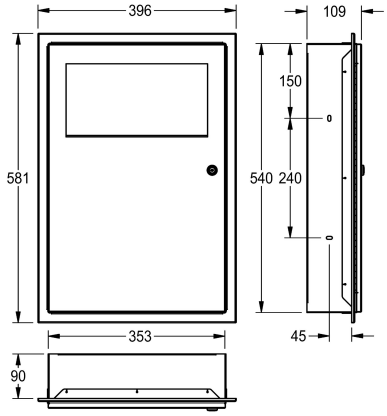

KWC-Nr.	Gesamtbreite
2000101347 Fassungsvermögen ca. 16 Liter, Abmessungen 396 x 581 x 109 mm (B x H x T)	395 mm
2000101348 Fassungsvermögen ca. 45 Liter, Abmessungen 535 x 750 x 153 mm (B x H x T)	535 mm

Abfallbehälter, für Unterputzmontage, Chromnickelstahl, Oberfläche seidenmatt, Materialstärke 0,8 mm, mit selbstschliessendem Klappdeckel, mit integrierter Sackhalterung, Zylinderschloss mit KWC Einheitsschlüssel, Fassungsvermögen zirka 13 Liter, inklusive Edelstahlschrauben und Dübel.

Abmessungen 395 x 580 x 110 mm (B x H x T)

Technische Daten

Sackhalterung	ja
Füllvolumen	13 Liter
Klappe	ja
Schloss	Zylinderschloss
Material	Edelstahl
Materialtyp	1.4301 Chromnickelstahl V2A
Materialstärke	0.8 mm
Gesamttiefe	110 mm
Gesamthöhe	580 mm
Gesamtbreite	395 mm
Oberflächenbehandlung	seidenmatt
kundenspezifisch	nein
Art der Befestigung	geschraubt
Art der Montage	Unterputzmontage
IgPosNumber	63FG36A