KWC
ANIMA Einzelwaschtisch

Modell-Linie: ANIMA | ANMX601
Waschtische & Waschrinnen | Waschtische

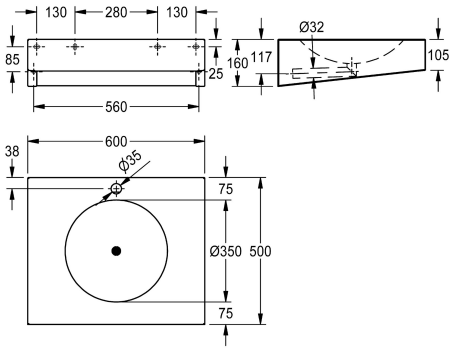

KWC-Nr.	Gesamtbreite	
2000056724 Ohne Armaturenbohrung	500 mm	
2000056774 mit Armaturenbohrung 35 mm (D), mittig	500 mm	1
2000100022 Breite 600 mm, ohne Armaturenbohrung	600 mm	
2000100023 Breite 600 mm, mit Armaturenbohrung 35 mm (D), mittig	600 mm	1

Einzelwaschtisch, für Wandmontage, Chromnickelstahl, Oberfläche seidenmatt, Materialstärke 1,2 mm, fugenlos eingeschweißtes Rundbecken, mit Armaturenbank 75 mm (T), mit Armaturenbohrung 35 mm (T), ohne Überlauf, mit fugenlos eingeschweißtem Siebventil G 1 1/4 B und Abgangsrohr DN 32, Unterputzsiphon bauseits, Waschtisch unten geschlossen mit Revisionsklappe, integrierte

Konsolen für Montage mit Stichmaß 280 mm gemäß EN 31, inklusive Edelstahlschrauben und Dübel.

Abmessungen 600 x 160 x 500 mm (B x H x T)
Muldenmaße 350 x 81 mm (D x H)

Technische Daten

Typ des Beckens	Waschbecken
Beckenposition	mittig
Becken: Höhe	81 mm
Oberflächenbehandlung des Beck	seidenmatt
Becken: Tiefe	350 mm
Beckenform	Kreis
Becken: Breite	350 mm
Farbe	keine Farbe
Material	Edelstahl
Materialtyp	1.4301 Chromnickelstahl V2A
Materialstärke	1.2 mm
Gesamttiefe	500 mm
Gesamthöhe	160 mm
Gesamtbreite	600 mm
Überlauf	nein
Schwallrand	nein
Siphon-Durchmesser	DN 32
Siphon inklusive	nein
Überlaufkanal	nein

KWC
ANIMA Einzelwaschtisch

Modell-Linie: ANIMA | ANMX601
Waschtische & Waschrinnen | Waschtische

Rückwand	nein
Oberflächenbehandlung	seidenmatt
kundenspezifisch	nein
Anzahl Hahnlochbohrungen	1
Durchmesser Armaturenbohrung	35 mm
Position Amaturenbohrung	Mitte
Armaturenbank	ja
Armaturenbankposition	gegenüber
Art der Montage	Wandmontage
Typ der Ablaufgarnitur	eingeschweißtes Sieb (nicht en
Position Ablauf	mittig
Ausladung Ablauf	250 mm
Ablaufgarnitur inklusive	ja
Durchmesser Ablaufbohrung	DN 32
Abwurfhülse inklusive	nein
lgPosNumber	63FA01D