KWC

PROTRONIC-S Elektronik-Standbatterie mit Wandeinbau-Netzteil

Modell-Linie: PROTRONIC-S | AQUA134
Wascharmaturen | Elektronische Armaturen

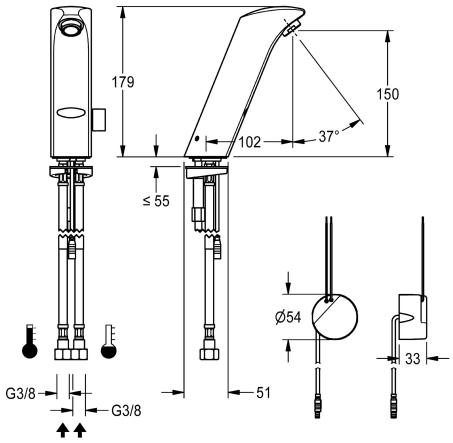

KWC-Nr.

2000102693

PROTRONIC-S netzabhängige, opto-elektronisch gesteuerte Waschtisch-Mischbatterie DN 15 mit Luftsprudler mit integriertem Durchflussmengenregler, zum Anschluss an Warm- und Kaltwasser, Messing poliert verchromt. Mit Temperaturwahlhebel und Verschlussblende für verdeckte Mischeinrichtung, mit Wandeinbau-Netzteil 230 V AC.

Technische Daten

mit Rückflussverhinderer	ja
Berechnungsdurchfluss Kaltwass	0.07 l/s
Berechnungsdurchfluss Warmwass	0.07 l/s
Voreinstellung Hygienespülung	nicht aktiviert
Voreinstellung Fließzeit	60 Sekunden
drucklos	nein
mit Filter	ja
Funktionsprinzip	elektronisch selbstschließend
Hygienespülung	ja
Nennweite	DN 15
Anschlussgröße	G 3/8
Schließmechanismus	Oberteil nicht keramisch
Material Armatur	Messing
Mindestfließdruck	1 bar
Art der Mischung	ja
Parametrierung	Fernbedienung
Zugstangen-Ablaufgarnitur	nein
Anschlussspannung	230 V AC
Position des Elektroanschlusse	von unten
Art der Spannungsversorgung	Transformator
Schutzart IP	IP55
mit Rosetten/Abdeckplatte	nein
Sicherheitsabschaltung	ja
Schallschutz	yes
Auslauf	fest

KWC
PROTRONIC-S Elektronik-Standbatterie mit Wandeinbau-Netzteil

Modell-Linie: PROTRONIC-S | AQUA134
Wascharmaturen | Elektronische Armaturen

Ausladung des Auslaufs	102 mm
Oberflächenbehandlung Armatur	verchromt
Oberflächenveredelung Armatur	poliert
kundenspezifisch	nein
Temperaturanschlag	ja
Thermische Desinfektion	nein
mit Trafo/Netzteil	ja
Art der Montage	Armaturenbohrung
Art der Bedienung	Sensorbetätigung
Typ des Sensors	opto-elektronischer Sensor
Art der Wascharmatur	Standarmatur
Volumenstrom bei 3 bar	0.1 l/s
Wasseranschluss	Schlauch (Verschraubung)
lgPosNumber	63FD72C

Ersatzteile

Luftsprudler 6,0 l/min

2000104691
ASXX1015

PROTRONIC-S Funktionseinheit

2000105833
EPRTRS0028

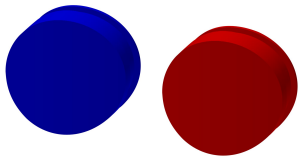

Verschlussstopfen blau/rot

2000109500
EPRTR0031

Ersatzteilset

2000105106
EPRTR0009

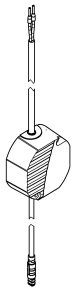

Wandeinbau-Netzteil

2000109417
ZAQCT0001

Wandeinbau-Netzteil

2030039825
ACEX9003

Mischerhebel

2000109490
EPRTR0030

Anschlussschlauch, G3/8 x M8x1

2000109491
EPRTR0029