KWC
AQUAMIX Selbstschluss-Hebelmischer

Modell-Linie: AQUAMIX | AQRM170
Wascharmaturen | Selbstschluss-Armaturen

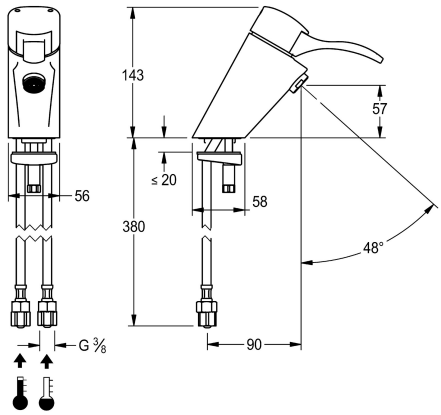

KWC-Nr.

2000101056

AQUAMIX-Selbstschluss-Hebelmischer DN 15 als Standbatterie, zum Anschluss an Warm- und Kaltwasser, Fließzeit einstellbar,

Ganzmetallausführung, Messing poliert verchromt.

Technische Daten

mit Rückflussverhinderer	ja
Berechnungsdurchfluss Kaltwass	0.07 l/s
Berechnungsdurchfluss Warmwass	0.07 l/s
drucklos	nein
mit Filter	ja
einstellbare Fließzeit	ja
Funktionsprinzip	hydraulisch selbstschließend
Hygienespülung	nein
Nennweite	DN 15
Anschlussgröße	G 3/8
Schließmechanismus	Oberteil nicht keramisch
Material Armatur	Messing
maximale Fließzeit	15 Sekunden
Mindestfließdruck	1 bar
minimale Fließzeit	1 Sekunden
Art der Mischung	ja
Zugstangen-Ablaufgarnitur	nein
mit Rosetten/Abdeckplatte	nein
Sicherheitsabschaltung	nein
Schallschutz	nein
Auslauf	fest
Ausladung des Auslaufs	90 mm
Oberflächenbehandlung Armatur	verchromt
Oberflächenveredelung Armatur	poliert
kundenspezifisch	nein
Temperaturanschlag	ja

KWC
AQUAMIX Selbstschluss-Hebelmischer

Modell-Linie: AQUAMIX | AQRM170
Wascharmaturen | Selbstschluss-Armaturen

Thermische Desinfektion	nein
Art der Montage	Armaturenbohrung
Art der Bedienung	manueller Betrieb
Art der Wascharmatur	Standarmatur
Volumenstrom bei 3 bar	0.1 l/s
Wasseranschluss	Schlauch (Verschraubung)
lgPosNumber	63FD63A