KWC
SIRIUS Ausgussbecken

Modell-Linie: SIRIUS | BS340
Reinigungsbecken, Waschtröge, Ausgüsse | Mehrzweckbecken

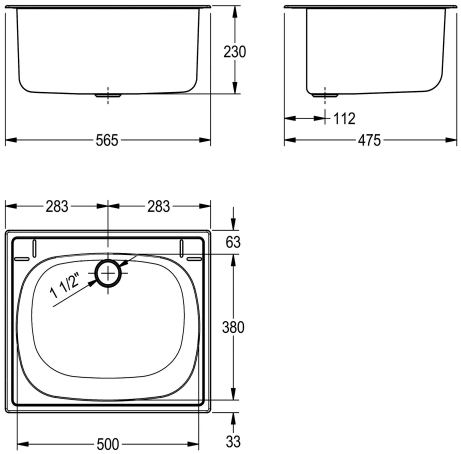

KWC-Nr.

2000057989
Abmessungen 560 x 230 x 470 mm (B x H x T)

Einlege-Mehrzwecktrog, Chromnickelstahl, Oberfläche seidenmatt, Materialstärke 1,0 mm, fugenlos eingeschweißtes Becken, mit abgerundeten Kanten, ohne Armaturenbank, Ablauf hinten mittig, Standrohrventil DN 40 aus Kunststoff. Inklusive Dichtung und Befestigungskrallen zur Einlegemontage.

Abmessungen 565 x 230 x 475 mm (B x H x T)
Muldenmaße 500 x 230 x 380 mm (B x H x T)
Einbau von oben Ausschnitt 540 x 450 mm (B x T)

Technische Daten

Beckenposition	mittig
Beckendesign	runde Ecken
Becken: Höhe	230 mm
Oberflächenbehandlung des Beck	seidenmatt
Becken: Tiefe	500 mm
Becken: Breite	380 mm
Bürsten	ohne Bürsten
Abtropffläche oder Ablage	nein
Rost	nein
Material	Edelstahl
Materialtyp	1.4301 Chromnickelstahl V2A
Materialstärke	1 mm
Anzahl der Abläufe	1
Abgangsgröße	G 1 1/2 B
Gesamttiefe	475 mm
Gesamthöhe	230 mm
Gesamtbreite	565 mm
Überlauf	Standrohrüberlauf
Schwallrand	ja
Riffelung	nein
Überlaufkanal	nein
Rückwand	nein
Schlammsammelbehälter	nein
Schlammfangkorb	nein

KWC
SIRIUS Ausgussbecken

Modell-Linie: SIRIUS | BS340
Reinigungsbecken, Waschtröge, Ausgüsse | Mehrzweckbecken

Oberflächenbehandlung	seidenmatt
kundenspezifisch	nein
Armaturenbank	nein
Art der Montage	Einlegemontage
Typ des Mehrzweckbecken	Mehrzweckbecken
Typ der Ablaufgarnitur	Standrohrventil
Anzahl der Waschplätze	1
Position Ablauf	mittig hinten
Ausladung Ablauf	112 mm
Ablaufgarnitur inklusive	ja
Durchmesser Ablaufbohrung	DN 40
IgPosNumber	63FQ19A