KWC
AQUALINE Urinaldruckspüler

Modell-Linie: AQUALINE | AQRM460
Spülarmaturen | Selbstschluss Urinalspülarmaturen

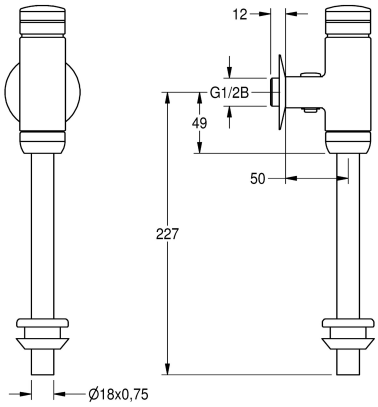

KWC-Nr.
2000065995 AQUALINE – Urinaldruckspüler DN 15
2000100071 Ganzmetallausführung

AQUALINE-Urinaldruckspüler DN 15 für Aufputzmontage, Spülmenge und Volumenstrom einstellbar, mit absperrbarer Wassermengenregulierung, Einlaufrohr und Verbinder. Messing poliert verchromt, Druckkappe und Verschraubung aus Kunststoff verchromt.

Technische Daten

Berechnungsdurchfluss Kaltwass	0.3 l/s
Spülmenge einstellbar	ja
Funktionsprinzip	hydraulisch selbstschließend
Nennweite	DN 15
Anschlussgröße	G 1/2 B
Material Armatur	Messing
maximaler Fließdruck	4 bar
maximaler Spüldurchfluss	0.7 l/s
maximale Spülmenge	4 Liter
Mindestfließdruck	1 bar
Mindestspüldurchfluss	0.3 l/s
Mindestspülmenge	2 Liter
Sicherheitsabschaltung	nein
Schallschutz	2
Oberflächenbehandlung Armatur	verchromt
kundenspezifisch	nein
Art der Spülarmatur	Urinalspüler
Art der Montage	Wandmontage
Art der Bedienung	manueller Betrieb
Wasseranschluss	Gewindestutzen (Außengewinde)
Grundfarbe	Chrom
lgPosNumber	63FK01A

Optionales Zubehör

KWC
AQUALINE Urinaldruckspüler

Modell-Linie: AQUALINE | AQRM460
Spülarmaturen | Selbstschluss Urinalspülarmaturen

Spülrohr

2000101435
AQRM913

Spülrohrverlängerung

2000101436
AQRM914

Spülrohrverlängerung

2000101438
AQRM916

Spülrohrverlängerung

2000101439
AQRM917

Spülrohrverlängerung

2000101440
AQRM918

Ersatzteile

Spülrohr

2000101434
AQRM912

Verschlusskappe

2000104841
ASSV2006

Funktionsteil

2000104372
ETAPS0001