Touchscreen Thermostat mit Zeitprogrammierung

Touchscreen Thermostat mit wöchentlicher Phasenprogrammierung. Es ist möglich 6 Phasen, die als Ereignisse bezeichnet werden, pro Tag mit entsprechend voreingestellten Temperaturen zu programmieren. Außerdem können Sie den "Phasenregelungsmodus" oder "manuellen Betrieb" entsprechend Ihrer individuellen Anforderungen auswählen. Dieses Thermostat ist empfohlen für die Kontrolle von elektrischen Heizungen oder Ventilsteuerungen welche in wasserbasierten Heizungssystemen eingesetzt sind.

Auswahltabelle:

Modell	Strom	Anwendung
M9.713	3A	Zur Steuerung eines elektrischen Stellantriebs oder elektrothermischen Stellantriebs
M9.723	3A	Zur Steuerung eines elektrischen Stellantriebs oder elektrothermischen Stellantriebs
M9.716	16A	Zur Steuerung eines elektrischen Stellantriebs oder elektrothermischen Stellantriebs, ein potentialfreier Ausgang

Technische Daten:

Volt:	AC230V 50~60Hz
Energieverbrauch:	2VA
Einstellungsbereich:	5°C...90°C
Einstellungsgrenzen:	5°C...60°C (Werkseinstellung: 35°C)
Genauigkeit der Temperaturmessung:	0,5~10°C einstellbar, Werkseinstellung ± 1°C
Umgebungstemperatur:	-5~50°C
Schützendes Gehäuse:	IP20
Gehäusematerial:	entzündungshemmendes Polycarbonat

Bedienungsvorgang:

1.) Power-Taste "⏻"

Mit dieser Taste können Sie das Thermostat ein- und ausschalten. Ebenfalls können Sie mit dieser Taste Bestätigen und Verlassen mit einem Druck auf die "⏻" Taste, wenn Sie eine Einstellung an einem Parameter vorgenommen haben.

2.) Die erhöhen Taste "▲" und die verringern Taste "▼"

3.) Zeiteinstellungstaste "◷"

Sie können die Zeit und Woche einstellen, wenn Sie diese Taste einmal drücken. Bei Tastendruck blinkt die Stunde, dann können Sie "▲" und "▼" Taste drücken um den Wert zu ändern. Nach der Zeiteinstellung, können Sie die "⏻" Taste drücken um die Einstellungen zu verlassen.

4.) Modusauswahltaste "M"

Sie können den Phasensteuerungsmodus oder den Komfortmodus wählen, indem Sie die Taste drücken. Wenn Sie diese Taste drücken und 3 Sekunden lang gedrückt halten, können Sie in den Modus der Zeitprogrammierung gelangen.

5.) Sperren "🔒" und entsperren

Wenn Sie die Taste "▲" und "▼" zur gleichen Zeit drücken und für 3 Sekunden gedrückt halten, dann wird das Thermostat gesperrt/entsperrt. Bei aktiver Sperre, können bis zur Entsperrung keine Einstellungen vorgenommen werden.

Display Symbole:

- Manueller Modus
- Phasenprogramm-Modus
- Aufwachen, Phase 1
- Verlassen, Phase 2
- Zurückkehren, Phase 3
- Verlassen, Phase 4
- Zurückkehren, Phase 5
- Nacht, Phase 6
- Heizen an

Programmierung: 6-Phasen Zeit und Temperatur

Drücken Sie die "📖" Taste für 5 Sekunden um mit der Programmierung der Phasen zu beginnen.

Taste	Phasen		Symbol	Zeit	▲ ▼	Standardwert	▲ ▼
📖	Tag 1-5	1	☀	06:00	Start/Ende	20°C	Temperatur
		2		08:00		15°C	
		3		11:30		15°C	
		4		12:30		15°C	
		5		17:00		22°C	
		6	☾	22:00		15°C	
✋	Tag 6-7	1	☀	08:00		22°C	
		2	☾	23:00		15°C	

Erweiterter Einstellungen (Fachpersonal empfohlen)

Sie können "M" und "◷" zur gleichen Zeit für 5 Sekunden drücken um in die erweiterten Einstellungen zu gelangen, wenn das Thermostat ausgeschaltet ist. Die folgenden sieben Funktionen können durch das Drücken von "M" ausgewählt werden.

Symbol		Einstellung	"▲" oder "▼"
1	ADJ	Temperaturkalibrierung	Gemessene Temperatur justieren
2	SEN	Sensor Modus	IN: eingebauter Sensor OUT: Bodensensor ALL: beide Sensoren (Bodensensor ist der Limitsensor)
3	LIT	Temperatur-Limit	Temperaturlimit einstellen, Limitierungsbereich 5°C~90°C
4	DIF	Schaltdifferenz	Schaltdifferenz einstellen
5	LTP	Antifrost-Funktion	Ein-/Ausschalten der Antifrost-Funktion
6	PRG	Urlaubsmodus setzen	2: 5/2 Tage Modus 1: 6/1 Tage Modus 0: 7 Tage Modus
7	RLE	Potentialfreier Ausgang	00: gleiche Weise 01: andere Weise
8	DLY	Potentialfreie Ausgangsverzögerung	Anpassung der Verzögerung
9	HIT	Max. Temperatur	Max. Sollwert der Begrenzungstemperatur (99°C)
	AFAC	Auf Werkseinstellungen zurücksetzen	Programmierte Parameter werden auf Werkseinstellungen zurückgesetzt, wenn das Symbol "- - -" erscheint

Symbolerläuterung:

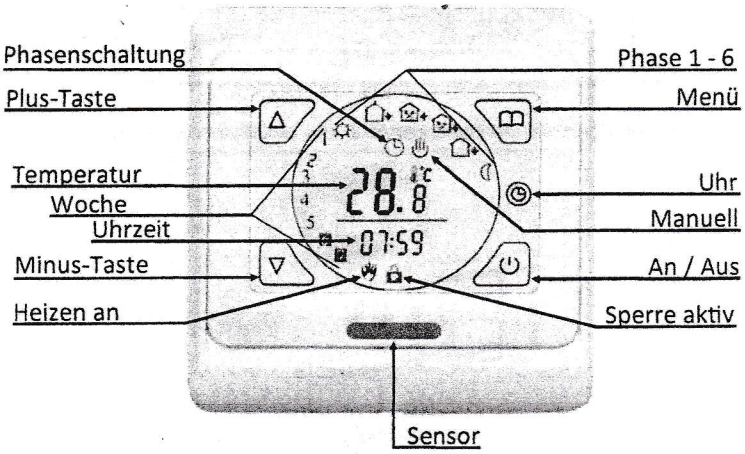

Abmessungen: (mm)

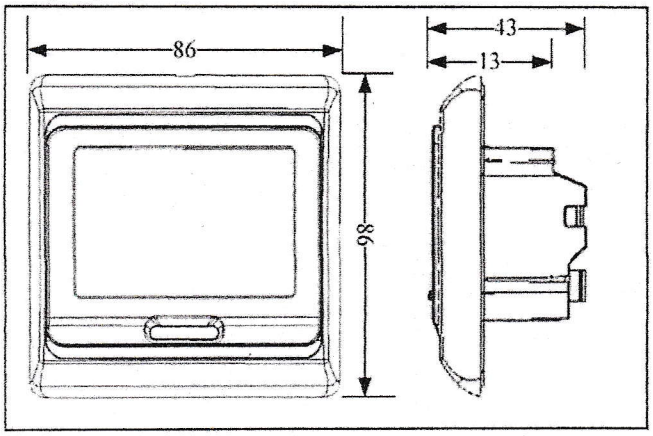

Montage-Schritte:

1. Lösen Sie die vordere Abdeckung, indem Sie einen Schraubendreher in den unteren Spalt einführen

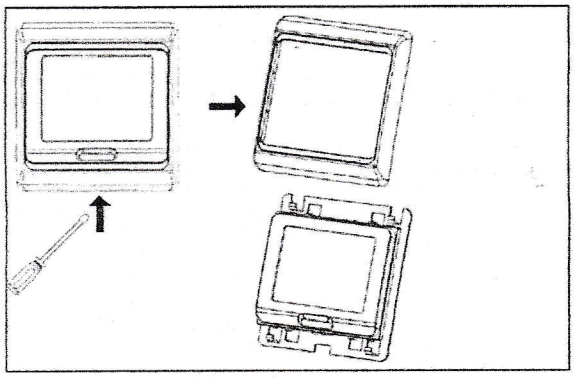

2. Abbau der Montageplatte nach folgendem Schema

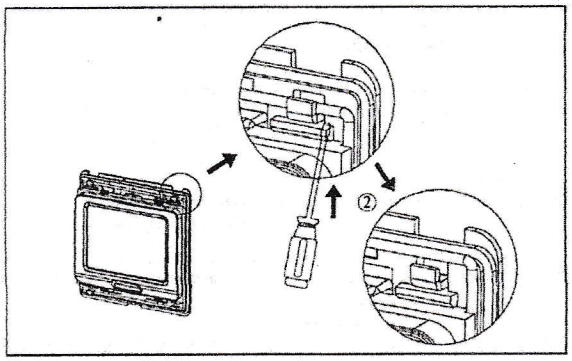

3. Installieren Sie das Thermostat mit Schrauben im Anschlusskasten

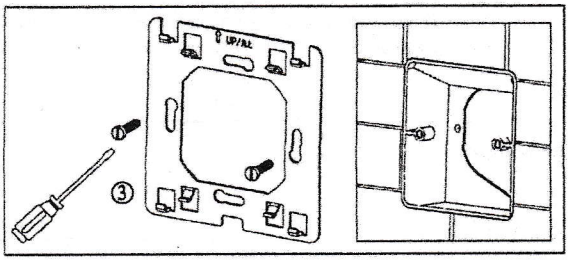

4. Installieren Sie den Gehäusedeckel und befestigen Sie den Außenrahmen

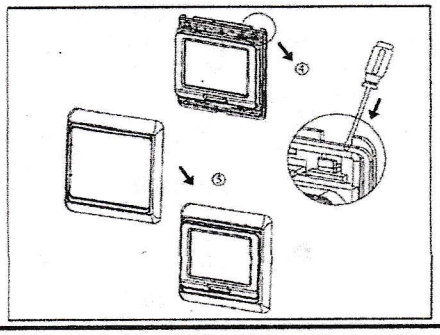

Anschlussplan

M9.713

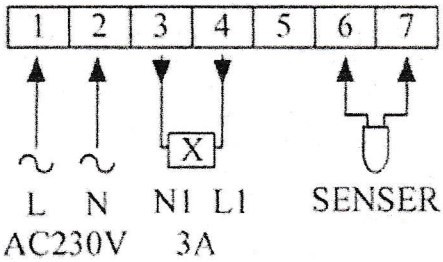

M9.716

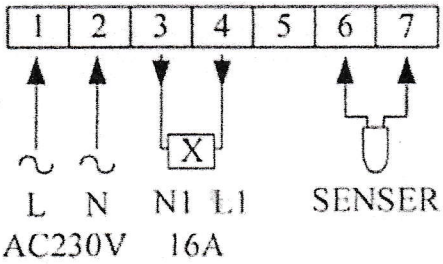

M9.723

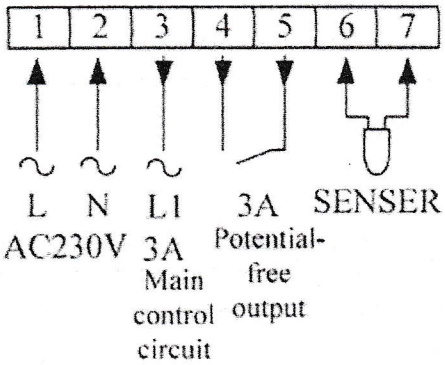
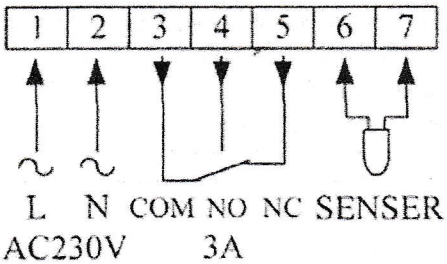
M9.703