KWC
STRATOS Hygieneabfallbehälter für Unterputzmontage

Modell-Linie: STRATOS | STRX611E
Accessories | Hygieneabfallbehälter

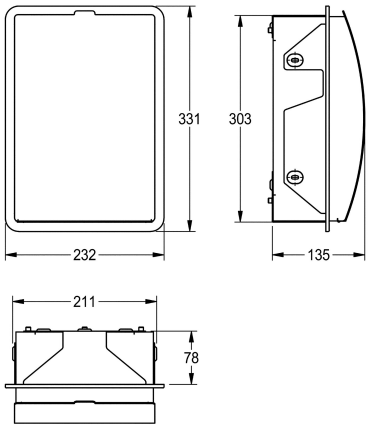

KWC-Nr.

2000057376
Abmessungen 232 x 331 x 134 mm (B x H x T)

Abfallbehälter für Damenbinden und Kleinabfälle, für Unterputzmontage, Chromnickelstahl, Oberfläche seidenmatt, Materialstärke 1,5 mm, gebogene Front mit InoxPlus Oberflächenveredelung zur Reduzierung von Fingerabdrücken und besseren Reinigungseigenschaft (easy to clean), Fassungsvermögen zirka 3,8 Liter, aufklappbarer selbstschliessender Deckel mit Klavierbandscharnier aus Chromnickelstahl, integrierter Kunststoffbehälter zur Entnahme der Abfälle, inklusive Edelstahlschrauben und Dübel.

Abmessungen 232 x 331 x135 mm (B x H x T)

Technische Daten

Sackhalterung	nein
Füllvolumen	3.8 Liter
Klappe	ja
Schloss	kein Schloss
Material	Edelstahl
Materialtyp	1.4301 Chromnickelstahl V2A
Materialstärke	1.5 mm
Gesamttiefe	135 mm
Gesamthöhe	331 mm
Gesamtbreite	232 mm
Oberflächenveredelung	InoxPlus (antifingerprint)
kundenspezifisch	nein
Art der Befestigung	geschraubt
Art der Montage	Unterputzmontage
IgPosNumber	63FF59E