KWC
Abdeckplatte

Modell-Linie: AQUA3000OPEN | ZAQUA084
Wassermanagement | Zubehör Wassermanagement

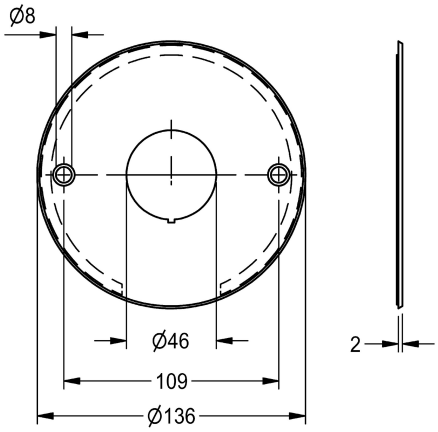

KWC-Nr.

2000101054
Edelstahlabdeckplatte rund, 136 mm (D), für Sensoraufnahme

Edelstahlabdeckplatte rund, Durchmesser 136 mm, für verchromte Sensoraufnahme, mit Schrauben und Dübeln, für bauseitige Schalterdose.

Technische Daten

Füllmenge	1
Mengeneinheit	Stück
kundenspezifisch	nein
lgPosNumber	63FN42R