KWC
STRATOS WC-Bürstenhalter

Modell-Linie: STRATOS | STRX687
Accessories | WC-Bürstenhalter

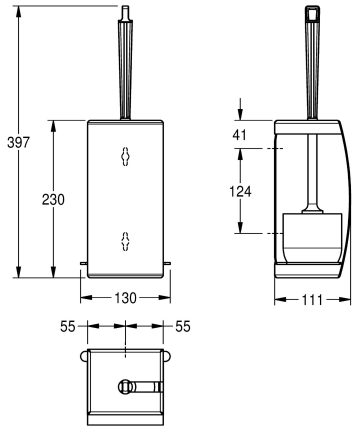

KWC-Nr.

2000057403
STRATOS WC-Bürstenhalter, Abmessungen 130 x 397 x 111 mm (B x H x T)

WC-Bürstenhalter, für Aufputzmontage, Chromnickelstahl, Oberfläche seidenmatt, Materialstärke 1,5 mm, Front mit InoxPlus Oberflächenveredelung zur Reduzierung von Fingerabdrücken und mit besseren Reinigungseigenschaften (easy to clean), gebogene Front, nach vorne geschlossenes Gehäuse, weiße Nylonbürste mit Randreiniger, Bürstenentnahmeöffnung links oder rechts je nach Montage, entnehmbare Plastikabtropfschale, inklusive Edelstahlschrauben und Dübel.

Abmessungen 110 x 397 x 110 mm (B x H x T)

Technische Daten

Bürstenfarbe	weiss
Material	Edelstahl
Materialtyp	1.4301 Chromnickelstahl V2A
Materialstärke	1.5 mm
Gesamttiefe	110 mm
Gesamthöhe	230 mm
Gesamtbreite	110 mm
Oberflächenbehandlung	seidenmatt
Oberflächenveredelung	InoxPlus (antifingerprint)
kundenspezifisch	nein
Bürstenart	Nylon
Art der Befestigung	geschraubt
Art der Montage	Wandmontage
IgPosNumber	63FF56A