KWC

RODAN elektronischer Papierhandtuchspender für Aufputzmontage

Modell-Linie: RODAN | RODX630
Accessories | Papierhandtuchspender

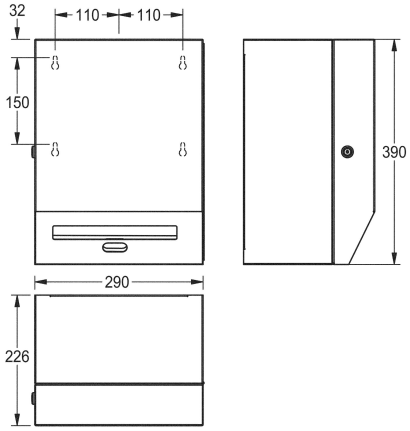

KWC-Nr.

2000090071
Abmessungen 290 x 390 x 226 mm (B x H x T)

Elektronischer Papiertuchspender, für Aufputzmontage, Chromnickelstahl, Oberfläche seidenmatt, Materialstärke 0,8 mm, gekantete Front, Zylinderschloss mit KWC Einheitsschlüssel, berührungslose Papierausgabe über Opto-Sensor, integrierte Abrisskante, benötigt vier 1 ,5 V Batterien Typ D, wartungsfreie Mechanik und einfacher Papierrollenwechsel, für Rollen bis zu einer maximalen Breite von 205 mm und einem maximalen Durchmesser von 200 mm, Papierlänge in drei Längen auf 200, 250 und 300 mm einstellbar, inklusive Edelstahlschrauben und Dübel.

Abmessungen 290 x 390 x 224 mm (B x H x T)

Technische Daten

maximale Tiefe/Durchmesser Ver	220 mm
maximale Breite Verbrauchsmate	205 mm
Füllmenge	1
Füllmenge ME	Rollen
Schloss	Zylinderschloss
Material	Edelstahl
Materialtyp	1.4301 Chromnickelstahl V2A
Materialstärke	0.8 mm
Anzahl Batterien	4
Gesamttiefe	226 mm
Gesamthöhe	390 mm
Gesamtbreite	290 mm
Oberflächenbehandlung	seidenmatt
kundenspezifisch	nein
Batterietyp	D Mono Batterie 1,5 V
Art des Verbrauchsmaterials	Papierrolle
Art der Befestigung	geschraubt
Art der Montage	Wandmontage
Art der Bedienung	Sensorbetätigung
IgPosNumber	63FG12A