casselin	Porte sac poubelle	Version : CPSPP0319
	Référence : CPSPP	

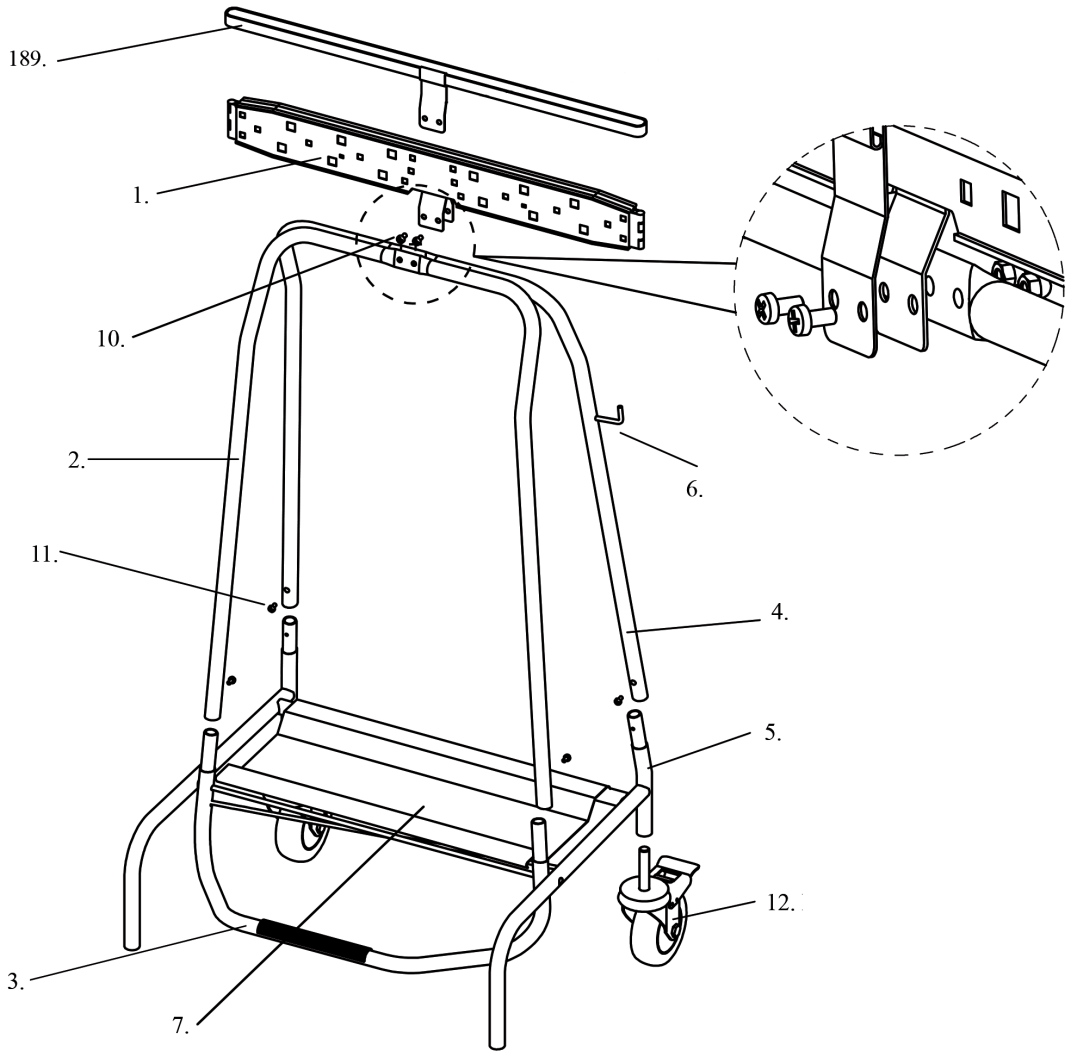

casselin	Porte sac poubelle Référence : CPSPP	Version : CPSPP0319

N° pièce	Description pièce	Référence
1	Plaques plastiques avec charnières	0319CPSPP1
2	Support frontal	0319CPSPP2
3	Pédale	0319CPSPP3
4	Support arrière	0319CPSPP4
5	Embase de fixation	0319CPSPP5
6	Crochet	0319CPSPP6
7	Plateau	0319CPSPP7
189	Bande élastique avec crochet	0319CPSPP189
9	Crochet	0319CPSPP9
10	Vis 5x12	0319CPSPP10
11	Vis 4x16	0319CPSPP11
12	Roue avec frein	0319CPSPP12