KWC

Einsteck-Temperaturfühler Wassermengenregulierung

Modell-Linie: AQUA3000OPEN | ZAQUA018
Wassermanagement | Zubehör Wassermanagement

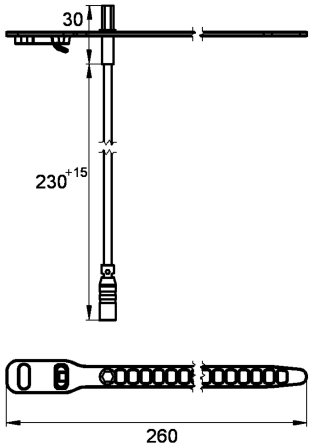

KWC-Nr.
2000100973 Ausführung für Warmwasserseite
2000100974 Ausführung für Kaltwasserseite

Einsteck-Temperaturfühler für den Einsatz bei A3000 open Armaturen zur Erfassung von Temperaturen mit PT1000 Messelement.

Ausführung für Warmwasserseite

Technische Daten

kundenspezifisch	nein
Typ des Sensors	Temperatursensor
IgPosNumber	63FN42N