KWC

WASHINO-3 Kinder-Wasch- und Spielrinne

Modell-Linie: WASHINO | SANW215
Waschtische & Waschrinnen | Waschrinnen

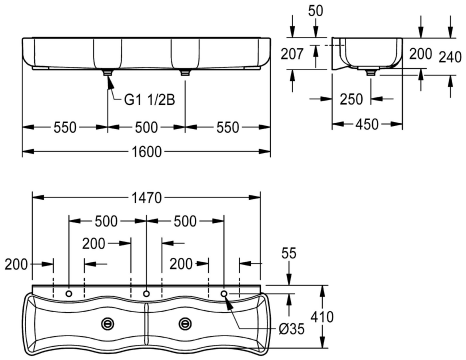

KWC-Nr.

2000103056
Abmessungen 1100 x 240 x 450 mm (B x H x T)

2000106654
Abmessungen 1600 x 240 x 450 mm (B x H x T), mit 3 Waschplätzen

WASHINO-3 Kinder-Wasch- und Spielrinne aus kunstharzgebundenem Mineralwerkstoff MIRANIT, Farbton Alpinweiß. Mit 3 Waschplätzen, Becken wellenförmig, große Außen- und Beckeninnenradien, mit angeformter Schwallkante. Armaturenbank mit Armaturenbohrung je Waschplatz. Ab- und Überlaufventil als Standrohrventil. Befestigung an Beckenrückwand, inklusive Befestigungsmaterial.

Abmessungen 1600 x 240 x 450 mm (B x H x T)

Technische Daten

Material	mineralischer Werkstoff
Materialtyp	Miranit
Anzahl der Abläufe	2
Gesamttiefe	450 mm
Gesamthöhe	240 mm
Gesamtbreite	1,600 mm
Schwallrand	nein
Rückwand	ja
kundenspezifisch	nein
Anzahl Hahnlochbohrungen	3
Armaturenbank	ja
Armaturenbankposition	hinten
Art der Montage	Wandmontage
Typ der Ablaufgarnitur	"1 1/2"" Stopfensieb mit Stand
Anzahl der Waschplätze	3
Position Ablauf	mittig
Ablaufgarnitur inklusive	ja
Durchmesser Ablaufbohrung	DN 40
lgPosNumber	63FB61A