KWC
RODAN Papierhandtuchspender für Unterputzmontage

Modell-Linie: RODAN | RODX600E
Accessories | Papierhandtuchspender

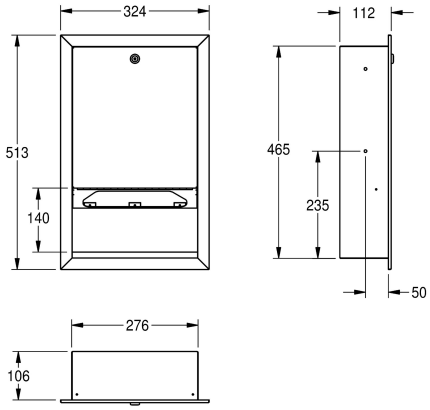

KWC-Nr.

2000090057
Papierhandtuchspender für Unterputzmontage Abmessungen 324 x 513 x 112 mm (B x H x T)

Papierhandtuchspender für Unterputzmontage, Chromnickelstahl, Oberfläche seidenmatt, Materialstärke 0,8 mm, gekantete Front, Zylinderschloss mit KWC Einheitsschlüssel, Fassungsvermögen 500 - 800 Stück je nach Fabrikat und Faltung, inklusive Edelstahlschrauben und Dübel.

Abmessungen 324 x 513 x 112 mm (B x H x T)

Technische Daten

Füllmenge	400
Füllmenge ME	Handtücher
Schloss	Zylinderschloss
Material	Edelstahl
Materialtyp	1.4301 Chromnickelstahl V2A
Materialstärke	0.8 mm
Gesamttiefe	112 mm
Gesamthöhe	513 mm
Gesamtbreite	324 mm
Oberflächenbehandlung	seidenmatt
kundenspezifisch	nein
Art des Verbrauchsmaterials	Papierhandtuch
Art der Befestigung	geschraubt
Art der Montage	Unterputzmontage
Art der Bedienung	manueller Betrieb
lgPosNumber	63FG33B