KWC
CONTINA Wandhandlauf für Ecken - rechts

Modell-Linie: CONTINA | CNTX50WR
Barrierefreie Ausstattungselemente | Stütz- und Haltegriffe

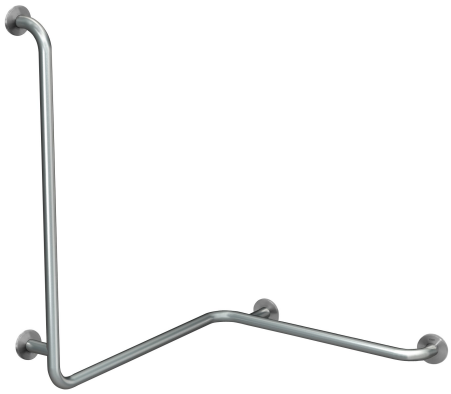

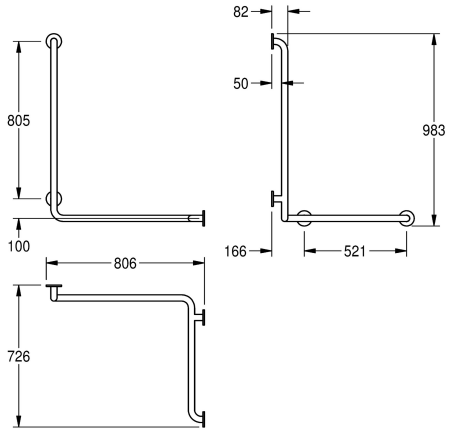

KWC-Nr.	Richtung
2030038227 Ausführung links	links
2030038228 Ausführung rechts	rechts

Wandhandlauf für Ecken mit senkrechter und waagrechter Stangenführung, für Aufputzmontage, Chromnickelstahl, Oberfläche seidenmatt, Schliff mit rutschhemmender Wirkung, Rohrdurchmesser 32 mm, Wandstärke 1,2 mm, Wandabstand 82 mm, geprüft und zertifiziert (LGA), mit vier Edelstahl Rosetten für verdeckte Montage, inklusive Edelstahlschrauben und Dübel.

Ausführung rechts
Abmessungen 806 x 983 x 726 mm (B x H x T)

Technische Daten

Biegewinkel	90 Grad
Farbe	keine Farbe
Richtung	rechts
Anzahl der Fixierungspunkte	4
verdeckte Befestigung	ja
klappbar	nein
Material	Edelstahl
Materialtyp	1.4301 Chromnickelstahl V2A
Materialstärke	1.2 mm
Gesamttiefe	726 mm
Gesamthöhe	983 mm
Gesamtbreite	806 mm
Rohrdurchmesser	32 mm
Oberflächenbehandlung	seidenmatt
kundenspezifisch	nein
Art der Befestigung	geschraubt
Typ des Griffs	Winkelgriff
Art der Montage	Wandmontage
IgPosNumber	63FO06B