KWC

RODAN Papierhandtuch-, Abfallbehälter-Kombination für Unterputzmontage

Modell-Linie: RODAN | RODX602E
Accessories | Kombinationen

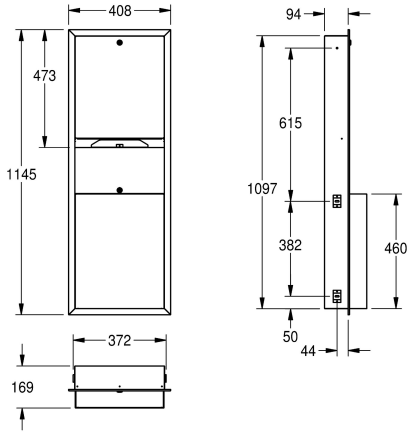

KWC-Nr.

2000090060
Abmessungen 408 x 1145 x 169 mm (B x H x T)

Papierhandtuchspender und Abfallbehälter Kombination, für Unterputzmontage, Chromnickelstahl, Oberfläche seidenmatt, Materialstärke 0,8 mm, gekantete Front, beide Teile mit Zylinderschloss und KWC Einheitsschlüssel, Papierhandtuchspender mit Fassungsvermögen 500 - 800 Stück je nach Fabrikat und Faltung, Abfallbehälter mit Fassungsvermögen zirka 23 Liter, inklusive Edelstahlschrauben und Dübel.

Abmessungen 410 x 1145 x 169 mm (B x H x T)

Technische Daten

Kombinationsteil 1	Papierhandtuchspender
Kombinationsteil 2	Abfallbehälter
Füllmenge 1	800
Füllmenge 1 ME	Stücke
Füllmenge 2	23
Füllmenge 2 ME	Liter
Schloss 1	Zylinderschloss
Schloss 2	Zylinderschloss
Material	Edelstahl
Materialtyp	1.4301 Chromnickelstahl V2A
Materialstärke	0.8 mm
Gesamttiefe	169 mm
Gesamthöhe	1,145 mm
Gesamtbreite	408 mm
Oberflächenbehandlung	seidenmatt
kundenspezifisch	nein
Art des Verbrauchsmaterials 1	Papierhandtuch
Art der Befestigung	geschraubt
Art der Montage	Unterputzmontage
lgPosNumber	63FG32A

Optionales Zubehör

KWC

RODAN Papierhandtuch-, Abfallbehälter-Kombination für Unterputzmontage

Modell-Linie: RODAN | RODX602E
Accessories | Kombinationen

RODAN Sackhalterung

2030022424
E-RODX605N