KWC
SMARTWAVE Duschpaneel mit AQUAMIX-Mischbatterie

Modell-Linie: AQUAMIX SWV | AQMX0008
Duscharmaturen | Hydraulisch gesteuerte Duschen

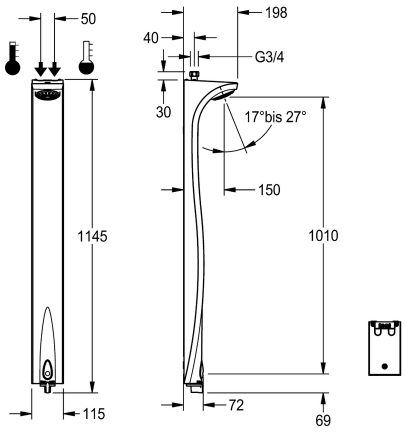

KWC-Nr.

2000107946

SMARTWAVE-Duschpaneel aus Makroblend® mit AQUAMIX-Selbstschluss- Mischbatterie DN15 und Fernbetätigungstechnologie, für Aufputzmontage. Mit direkt am Duschkopf montiertem Funktionsblock zur Reduzierung von Stagnationswasser. Duschkopf mit Kunststoffstrahlboden (0,20 l/s) stufenlos winkelverstellbar von 17 bis 27 Grad und beiliegendem Durchflussmengenregler (0,15 l/s). Zum Anschluss an Warm- und Kaltwasser. Fließzeit einstellbar. Mit Soft-Auslösetaste, Temperaturwahlgriff mit integriertem Überdrehschutz, Ganzmetall poliert verchromt. Gehäuse aus Polymerwerkstoff Makroblend® Farbton weiß (RAL 9016).

Gehäuseabmessung 115 x 1145 x 198 mm (B x H x T)

Technische Daten

zusätzliche Verbindungen	nein
mit Rückflussverhinderer	ja
Berechnungsdurchfluss Kaltwass	0.15 l/s
Berechnungsdurchfluss Warmwass	0.15 l/s
Zirkulation	nein
Anschluss an Münzkontakgeber	nicht möglich
mit Filter	ja
einstellbare Fließzeit	ja
Funktionsprinzip	hydraulisch selbstschließend
für Handdusche	nein
Hygienespülung	nein
Nennweite	DN 15
Anschlussgröße	G 3/4
Schließmechanismus	Oberteil nicht keramisch
Material Gehäuse	Kunststoff
Material Armatur	Messing
maximale Fließzeit	50 Sekunden
Mindestfließdruck	1 bar
minimale Fließzeit	1 Sekunden
Art der Mischung	ja
Gesamttiefe	198 mm
Gesamthöhe	1,145 mm
Gesamtbreite	115 mm

KWC
SMARTWAVE Duschpaneel mit AQUAMIX-Mischbatterie

Modell-Linie: AQUAMIX SWV | AQMX0008
Duscharmaturen | Hydraulisch gesteuerte Duschen

mit Rosetten/Abdeckplatte	ja
Brauserohrentleerung	nein
Duschkopf	mit Duschkopf
Schallschutz	nein
Oberflächenbehandlung Armatur	verchromt
Oberflächenveredelung Armatur	poliert
kundenspezifisch	nein
Temperaturanschlag	ja
Thermische Desinfektion	nein
einstellbarer Neigungswinkel	ja
Art der Montage	Wandmontage
Art der Bedienung	manueller Betrieb
Art der Duscharmatur	Duschpaneel
Art des Duschkopfes	Duschkopf mit Kunststoffstrahl
Volumenstrom bei 3 bar	0.2 l/s
Wasseranschluss	Schlauch (Verschraubung)
Position des Wasseranschlusses	von oben
mit Seifenschale	nein
Grundfarbe	weiss
IgPosNumber	63FJ44A

Optionales Zubehör

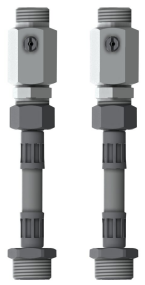

Montageset

2000110906
ZSHOW0012

Gehäuseverlängerung für Duschpaneel SMARTWAVE

2000111076
ZSHOW0008

Gehäuseverlängerung für Duschpaneel SMARTWAVE

2000111077
ZSHOW0009

Gehäuseverlängerung für Duschpaneel SMARTWAVE

2000111078
ZSHOW0010

KWC
SMARTWAVE Duschpaneel mit AQUAMIX-Mischbatterie

Modell-Linie: AQUAMIX SWV | AQMX0008
Duscharmaturen | Hydraulisch gesteuerte Duschen

Gehäuseverlängerung für Duschpaneel SMARTWAVE

2000111079
ZSHOW0011

Montageset

2030008547
ZSHOW0013

Duschgelablage

2030008583
ZSHOW0014

Ersatzteile

Elastomertaster

2030012281
ESHOW0052

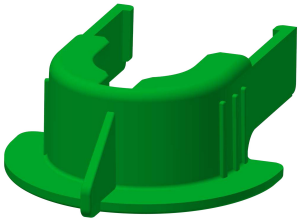

Halteklammer

2030012240
ESHOW0046

Temperaturwahlgriff

2030012249
ESHOW0050

Funktionsteil

2030003367
FUKP0001

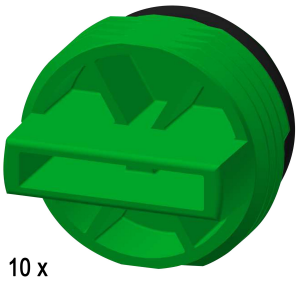

Blindstopfen

2030012237
ESHOW0044

Durchflussmengenregler 9,0 l/min

2000106112
ESHMU0004

Durchflussmengenregler 12,0 l/min

2000104840
ESHMU0003

Wartungsset

2030012280
ESHOW0051