Montage- und Betriebsanleitung

EN Installation and operating instructions
ES Instrucciones de montaje y servicio
CS Návod pro montáž a provoz
FR Notice de montage et de mise en service
NL Montage- en bedrijfsinstructies
PL Instrukcja montażu i obsługi
SV Monterings- och driftinstruktion
HU Szerelési és használati útmutató
FI Asennus- ja käyttöohje
EL Συναρμολόγηση και οδηγίες λειτουργίας
IT Istruzioni per il montaggio e l'uso
RO Montaj şi instrucţiuni de funcţionare
RU Инструкция по монтажу и вводу в эксплуатацию

RODX618E

7612210067327

154 x 463 x 143

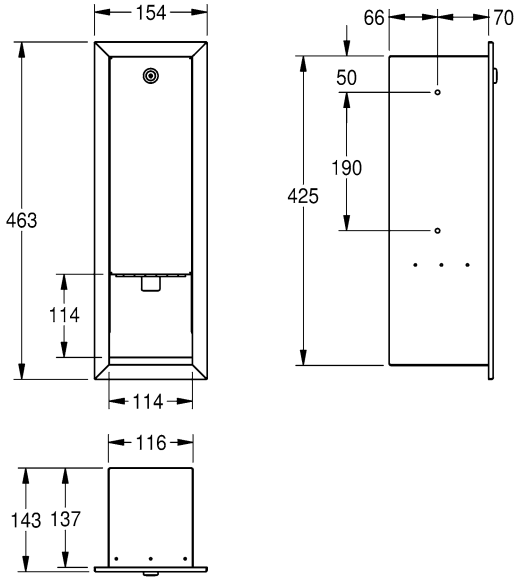

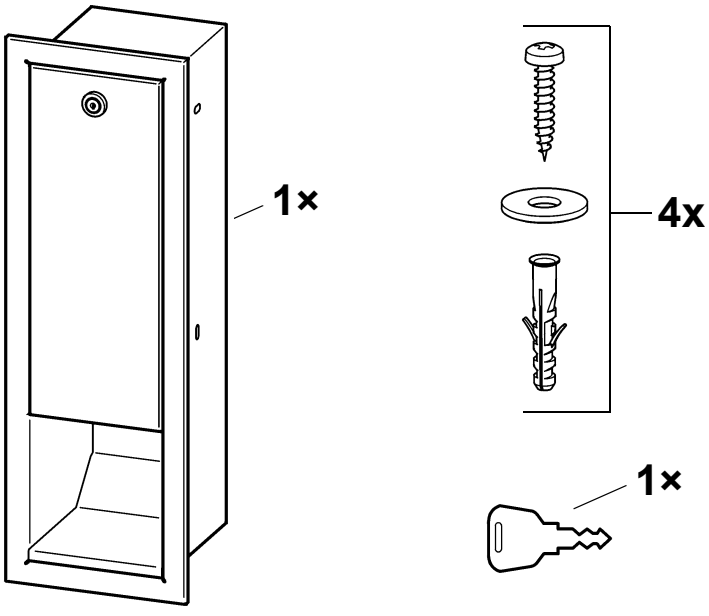

Montage

EN Installation
FR Montage
ES Montaje
CS Montáž
NL Montage
PL Montaż
SV Montering
HU Szerelés
FI Asennus
EL Συναρμολόγηση
IT Montaggio
RU Монтаж
RO Montaj

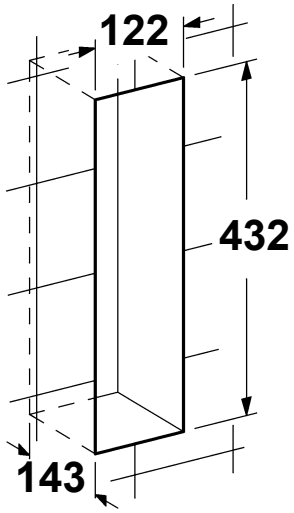

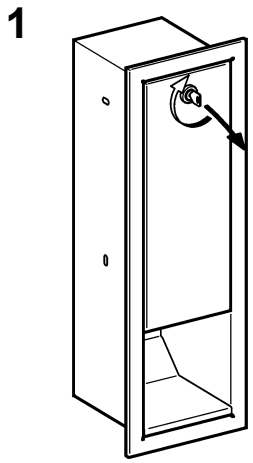

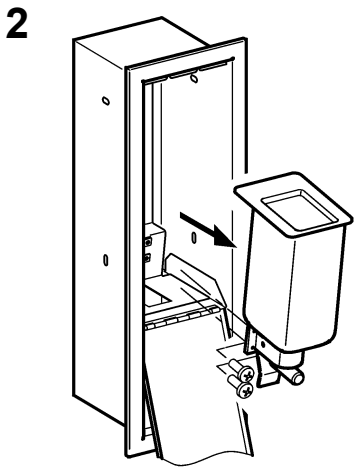

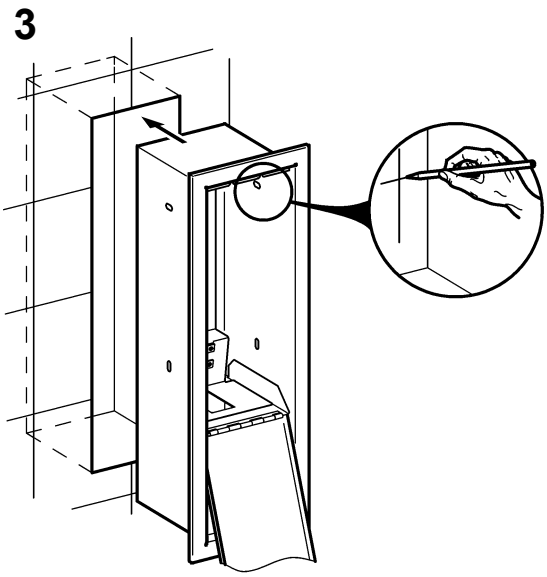

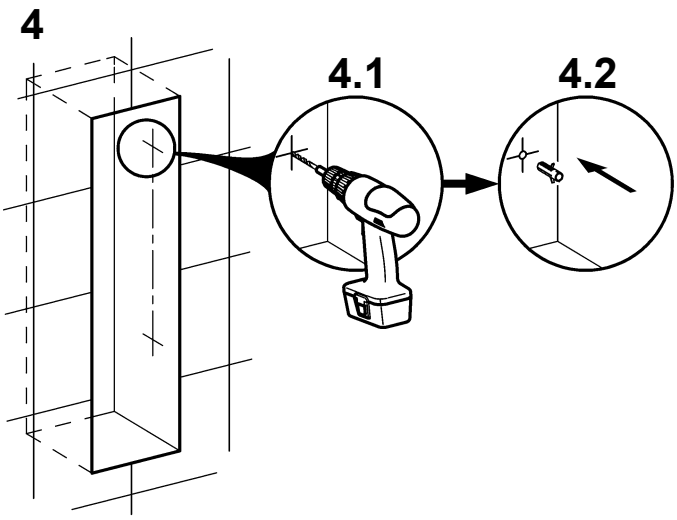

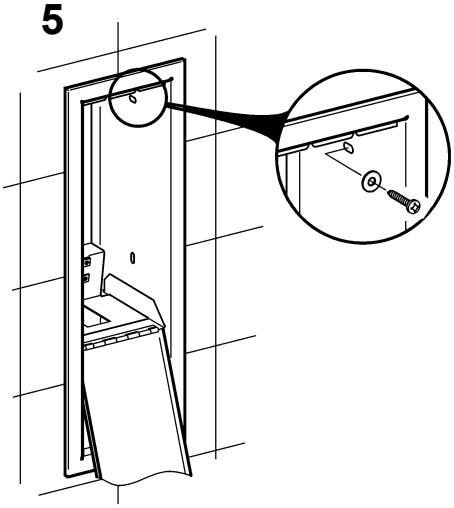

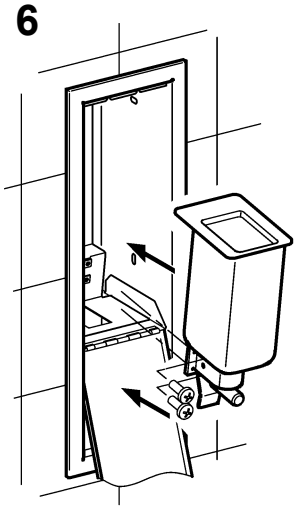

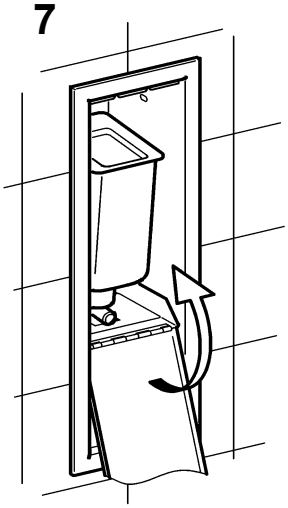

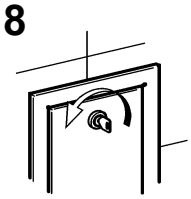

Tank füllen

EN Fill tank
FR Remplir réservoir
ES Ilenar la cisterna
CS Plnit nádrž
NL Tank vullen
PL Napełnić zbiornik
SV Påfyllning av tanken
HU Tartály töltése
FI Tankin täyttäminen
EL Πλήρωση δοχείου
IT Riempire il serbatoio
RU заполнить бак
RO A se umple rezervorul

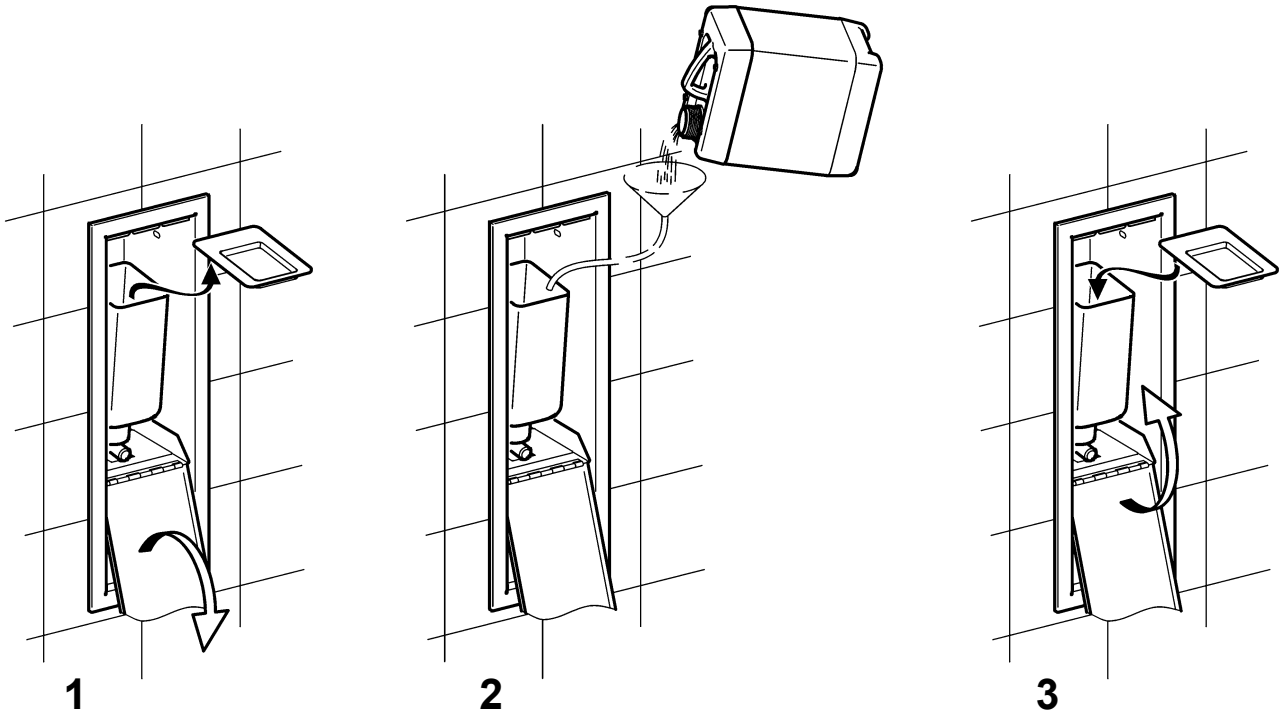

Ersatzteile
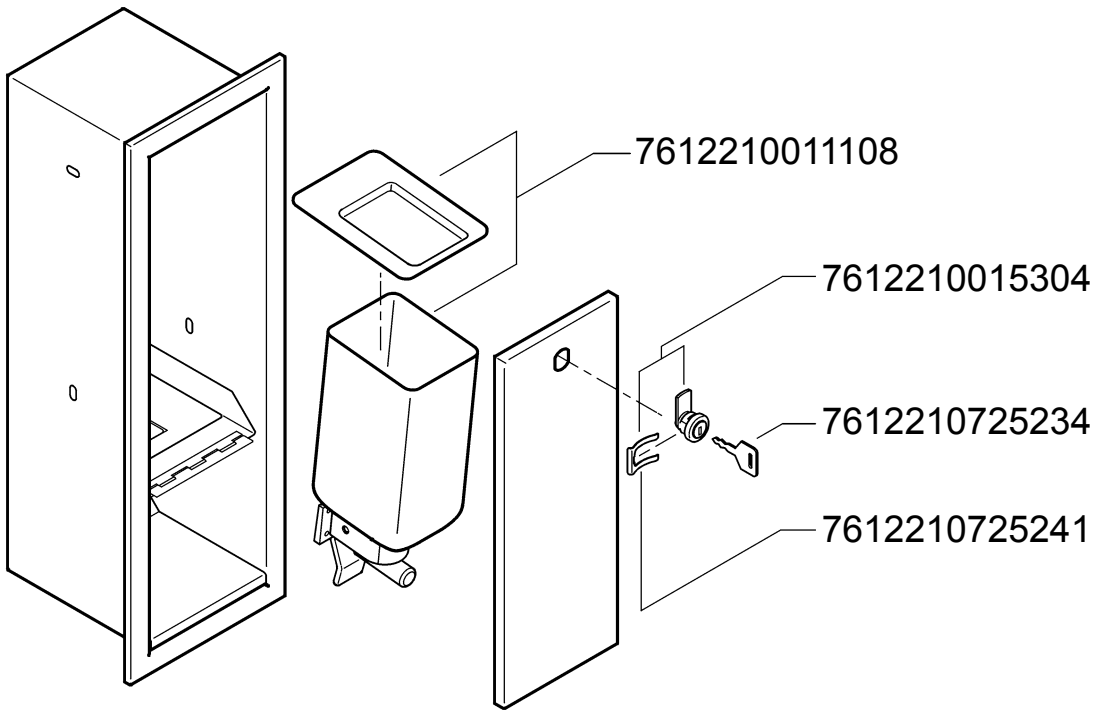
EN Replacement parts
FR Piéces de rechange
ES Piezas de recambio
CS Náhradní díly
NL Reserveonderdelen
PL Części zamienne
SV Reservdelar
HU Pótalkatrészek
FI Varaosat
EL Ανταλλακτικά
IT Pezzi di ricambio
RU Запчасти
RO Piese de schimb