PAPIERHANDTUCHSPENDER- UND ABFALLBEHÄLTER-KOMBINATION

RODX602E | 2000090060

ARTIKELGRUPPE : **RODX602E** | ARTIKELFAMILIE : **Kombinationen** | PRODUKTGRUPPE : **Sanitärausstattungen** | MODELRANGE : **RODAN**

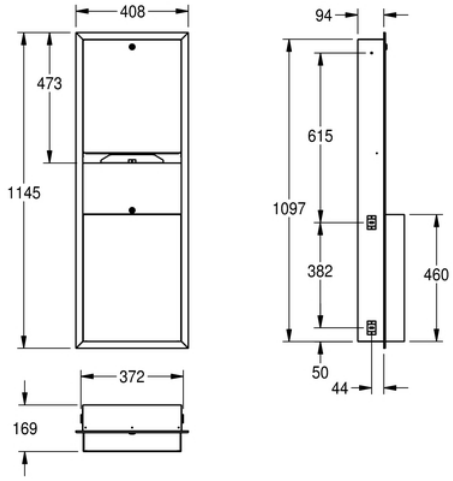

Papierhandtuchspender und Abfallbehälter Kombination für Unterputzmontage, Chromnickelstahl, Oberfläche seidenmatt, Materialstärke 0,8 mm, gekantete Front, beide Teile mit Zylinderschloss und Franke Einheitsschlüssel, Papierhandtuchspender mit Fassungsvermögen 500 - 800 Stück je nach Fabrikat und Faltung, Abfallbehälter mit Fassungsvermögen zirka 23 Liter, inklusive Edelstahlschrauben und Dübel.
Abmessungen: 408 x 1145 x 169 mm (B x H x T)

TECHNISCHE DATEN	
Kombinationsteil 1	Papierhandtuchspender
Kombinationsteil 2	Abfallbehälter
Füllmenge 1	800
Füllmenge 1 Me	Stück
Füllmenge 2	23
Füllmenge 2 Me	Liter
Bruttogewicht	12,68 kg
Schloss 1	Zylinderschloss
Schloss 2	Zylinderschloss
Material	Edelstahl
Materialtyp	1.4301 Chromnickelstahl V2A
Nettogewicht	10,60 kg
Gesamttiefe	169,00 mm
Gesamthöhe	1.145,00 mm
Gesamtbreite	408,00 mm
Art Des Verbrauchsmaterials 1	Papierhandtuch
Art der Montage	Unterputzmontage