WC-RESERVEROLLENHALTER

CHRX679 | 2000057146

ARTIKELGRUPPE : **CHRX679** | ARTIKELFAMILIE : **WC-Rollenhalter** | PRODUKTGRUPPE : **Sanitärausstattungen**

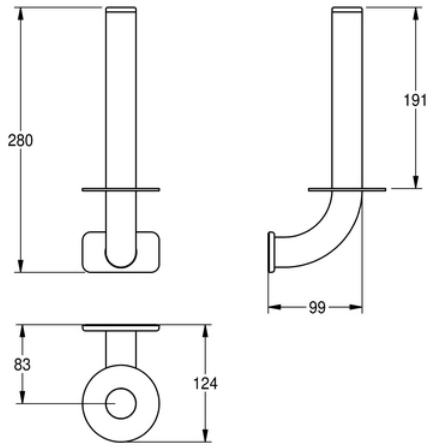

Reserverollenhalter für Aufputzmontage, Chromnickelstahl, Oberfläche seidenmatt, Materialstärke 1,2 mm, Rohrdurchmesser 32 mm, mit Edelstahl-Rosette für bis zu zwei WC-Rollen, mit Chromnickelstahl Rosette für verdeckte Montage, inklusive Edelstahlschrauben und Dübel.
Abmessungen: 81 x 280 x 124 mm (B x H x T)

TECHNISCHE DATEN	
Maximale Tiefe/Durchmesser Verbrauchsmaterial	160,00 mm
Maximale Breite Verbrauchsmaterial	150,00 mm
Füllmenge	2 Rollen
Bruttogewicht	0,75 kg
Schloss	kein Schloss
Material	Edelstahl
Materialtyp	1.4301 Chromnickelstahl V2A
Nettogewicht	0,75 kg
Gesamttiefe	124,00 mm
Gesamthöhe	280,00 mm
Gesamtbreite	81,00 mm
Spindel	nein
Art der Montage	Wandmontage