EINLEGE- UND UNTERBAU-RUNDBECKEN

BR300OU | 2000100793

ARTIKELGRUPPE : **BR300OU++** | ARTIKELFAMILIE : **Waschtische** | PRODUKTGRUPPE : **Waschplatzlösungen** | MODELRANGE : **RONDO**

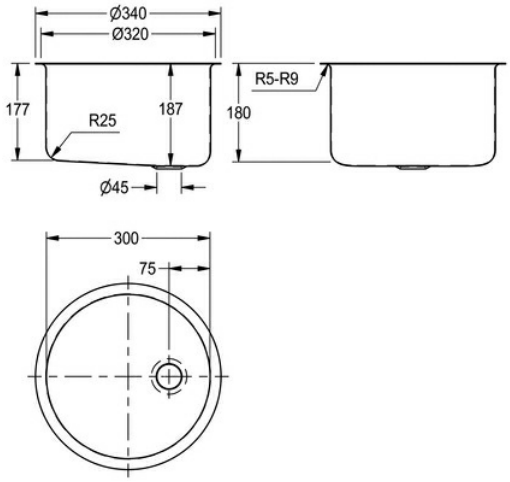

Rundbecken, Chromnickelstahl, Oberfläche innen und außen hochglanzpoliert, Materialstärke 1 mm, montierbar als Einlegebecken oder Unterbaubecken, Muldendurchmesser 300 mm, ohne Überlauf, mit Ablaufgarnitur G 1 1/4 B, komplett mit Flach- und Stopfensieb, inklusive Edelstahlbügel für Einbau von unten.
Abmessungen 340 x 187 mm (d x H)
Einbau von oben Ausschnitt Durchmesser 320 mm
Einbau von unten Ausschnitt Durchmesser 300 mm

TECHNISCHE DATEN	
Becken: Beckentiefe	185,00 mm
Oberflächenbehandlung Des Beckens	hochglanzpoliert
Becken: Tiefe	300,00 mm
Becken: Breite	300,00 mm
Bruttogewicht	1,50 kg
Material	Edelstahl
Materialtyp	1.4301 Chromnickelstahl V2A
Nettogewicht	1,10 kg
Gesamttiefe	340,00 mm
Gesamthöhe	187,00 mm
Gesamtbreite	340,00 mm
Überlauf	nein
Anzahl Armaturenbohrungen	0.000000000000000E+00
Armaturenbank	nein
Art der Montage	Einlegemontage
Typ Der Ablaufgarnitur	Flachsiebventil
Durchmesser Ablaufbohrung	DN 32