WASCHTISCH

WT360C | 2000100443

ARTIKELGRUPPE : **WT360C** | ARTIKELFAMILIE : **Waschtische** | PRODUKTGRUPPE : **Waschplatzlösungen** | MODELRANGE : **ANIMA**

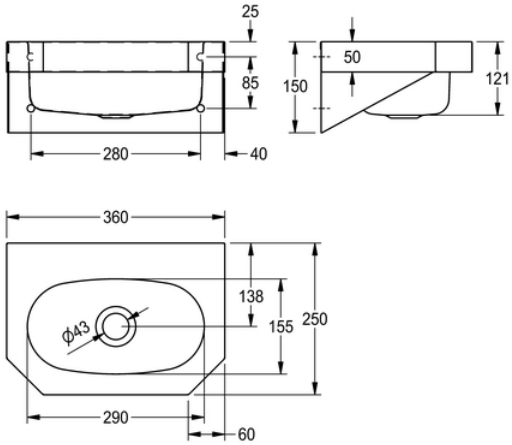

Einzelwaschtisch für Wandmontage, Chromnickelstahl, Oberfläche seidenmatt, Materialstärke 1 mm, fugenlos eingeschweißtes Becken, rechteckige Waschtischform, mit Armaturenbank, ohne Armaturenbohrung, ohne Überlauf, G 1 1/4 B Siebventil, Ablauf mittig, Frontschürze mit 45° Ecken, mit eingeschweißten Wandkonsolen, inklusive Schrauben und Dübel.
Abmessungen 360 x 150 x 250 mm (B x H x T)
Muldenmaße 290 x 121 x 155 mm (B x H x T)

TECHNISCHE DATEN	
Becken: Beckentiefe	121,00 mm
Oberflächenbehandlung Des Beckens	seidenmatt
Becken: Tiefe	155,00 mm
Becken: Breite	290,00 mm
Bruttogewicht	3,00 kg
Material	Edelstahl
Materialtyp	1.4301 Chromnickelstahl V2A
Nettogewicht	3,00 kg
Gesamttiefe	250,00 mm
Gesamthöhe	150,00 mm
Gesamtbreite	360,00 mm
Überlauf	nein
Anzahl Armaturenbohrungen	0
Position Amaturenbohrung	Mitte
Armaturenbank	ja
Art der Montage	Wandmontage
Typ Der Ablaufgarnitur	Stopfensieb
Durchmesser Ablaufbohrung	DN 32