INSTALLATIE-ELEMENT

AQFX0006 | 2030020126

ARTICLE GROUP (AG) : **AQFX0006** | ARTICLE FAMILY (AF) : **Installatie-elementen voor wc's** | PRODUCT GROUP (PG) : **Installatie-elementen** | MODELRANGE : **CAMPUS**

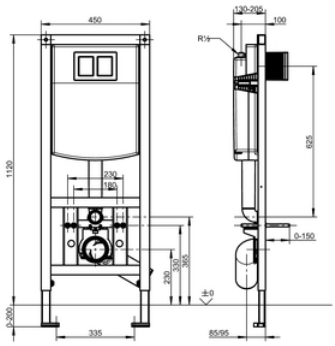

AQUAFIX-installatie-element voor zwevende wc's met ingebouwd spoelreservoir. Zelfdragende gepoedercoate stalen frameconstructie, TÜV getest, voor afzonderlijke montage op droogbouwplaten. Spoelreservoir geïsoleerd tegen condenswater, met twee spoelvolumes (7,5-4,5 l of 4-2 l) of start/stop-spoeling, activering via flexibele drukspiraal, vlotter armatuurgroep I, montageconsole 4-voudig verstelbaar voor wc-aansluitbocht DN 90/DN 100, compleet met flexibele aansluitslang, wc-aansluitbocht, bevestigingsbouten voor wc, ruwbouwbescherming en bevestigingsmateriaal. Afmetingen 450 x 1120 mm (B × H).

TECHNISCHE GEGEVENS	
toepassing	WC
barrièrevrij	neen
bruto gewicht	13,50 kg
hoogte aanpassing	200,00 mm
diameter nominaal	DN 15
materiaal	staal
minimum muurdikte	155,00 mm
type menging	geen menging
netto gewicht	12,83 kg
uitlaat diameter	DN 100
totale diepte	155,00 mm
totale hoogte	1 120,00 mm
totale breedte	450,00 mm
type	installatie-element
type montage	wand- en vloer bevestiging

INSTALLATIE-ELEMENT

AQFX0006 | 2030020126

ARTICLE GROUP (AG) : **AQFX0006** | ARTICLE FAMILY (AF) : **Installatie-elementen voor wc's** | PRODUCT GROUP (PG) : **Installatie-elementen** | MODELRANGE : **CAMPUS**

ACCESSOIRES

WANDBEUGELS: ZCMPX140

2000100867

VEREISTE BIJKOMENDE ARTIKELEN

BEDIENINGSPLAAT: AQUA557

2000067429

BEDIENINGSPLAAT: AQUA554

2000067489

BEDIENINGSPLAAT: AQUA555

2000067493