Montage- und Betriebsanleitung

Urinal-Element mit hoher Spritzwand und Urinal-Rohbauset

EA-Nr.: 76 129821 86721

FAR-Best.Nr.: 1525 00 20-G

Type: AQFX0002

variabel einstellbar nach Urinaldatenblatt

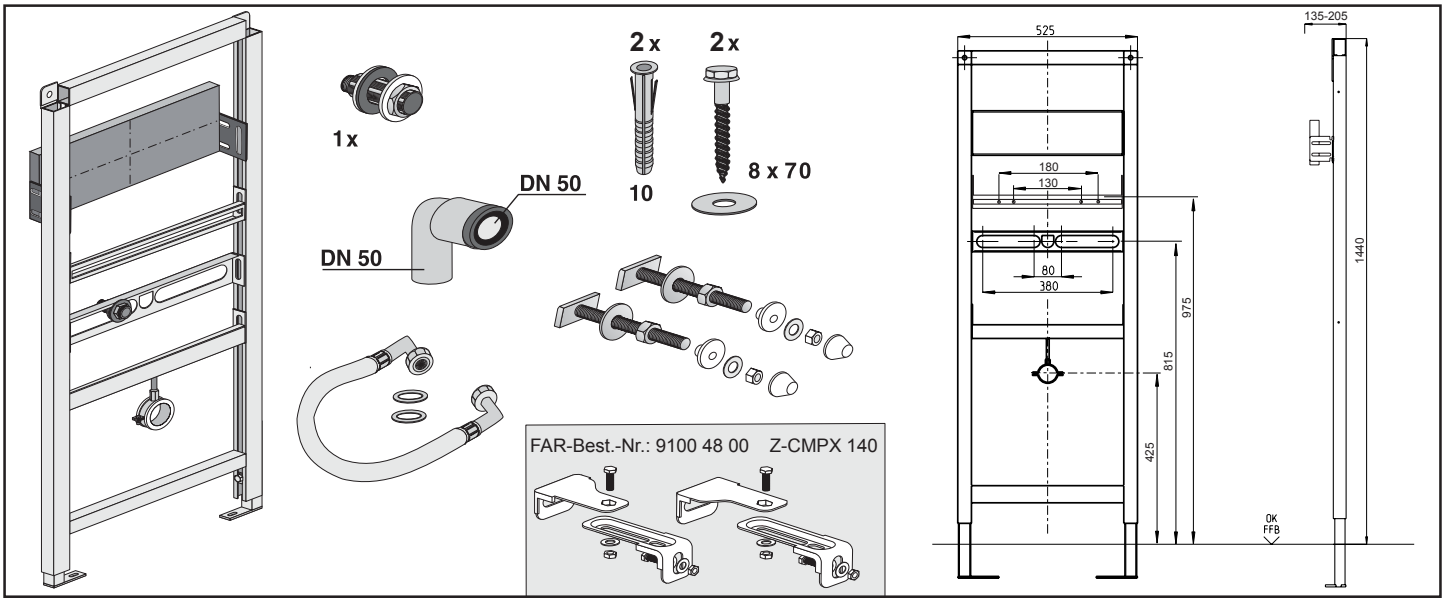

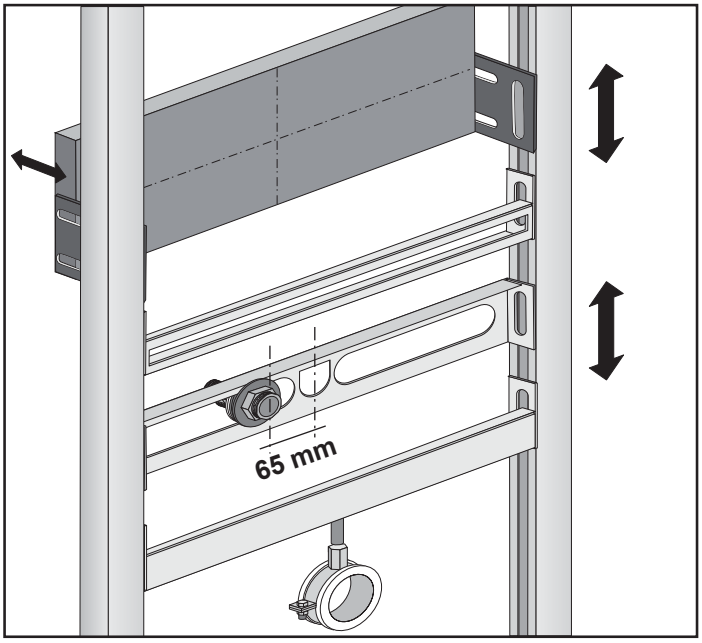

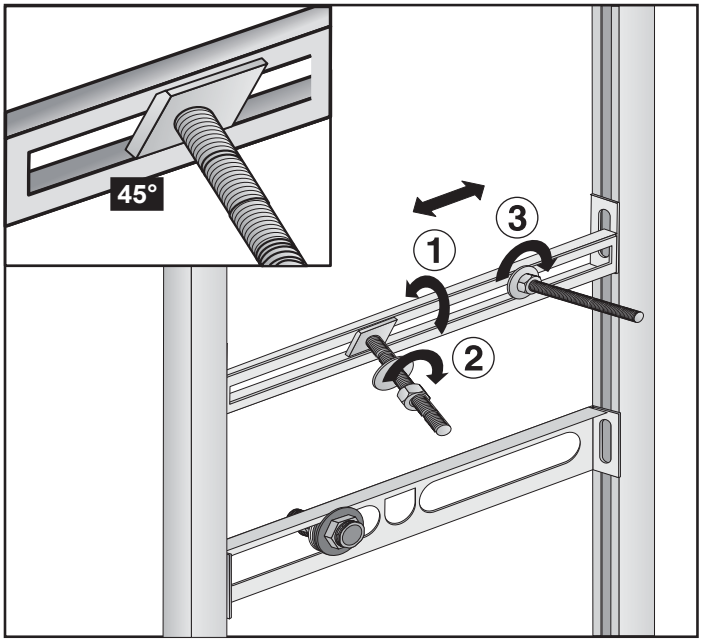

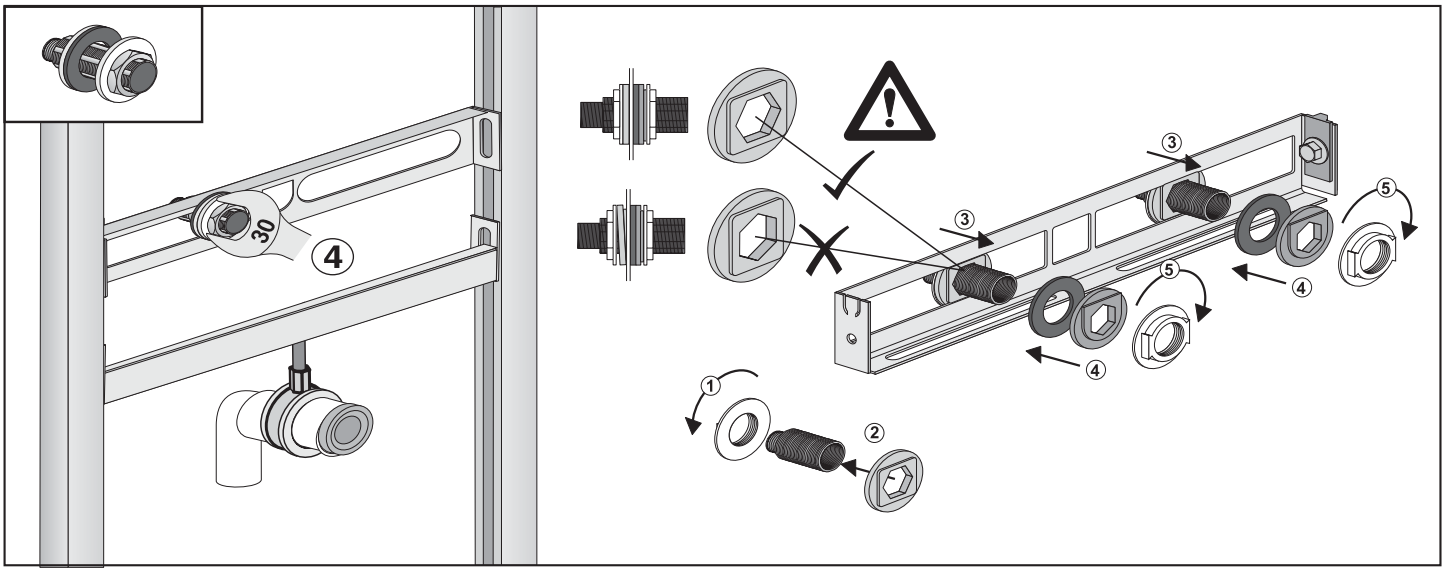

14.02.2013

FRANKE