URINALSPÜLARMATUR: AQUA401

AQUA401 | 2000101340

ARTIKELGRUPPE : **AQUA401** | ARTIKELFAMILIE : **Elektronische Urinalspülarmaturen** | PRODUKTGRUPPE : **Spülsysteme** | MODELRANGE : **AQUA**

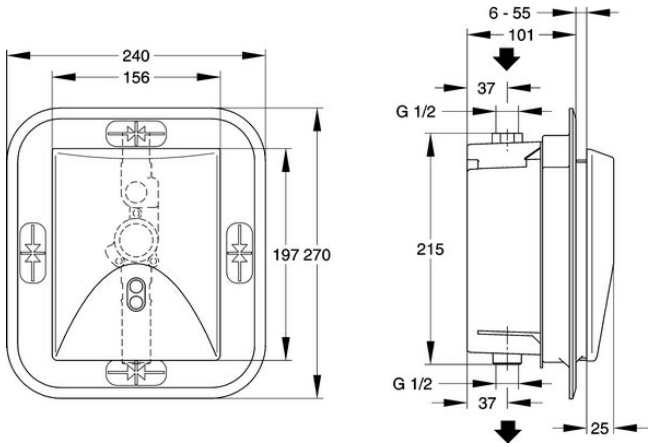

PROTRONIC - A3000 open berührungslos, opto-elektronisch gesteuerte Urinalspülarmatur DN 15 für Wandeinbau, mit Möglichkeit der externen Steuerung, wie Armatureneinstellung und Kommunikation über ECC-Funktionscontroller. Spülzeit sekundengenau einstellbar.

Fertigbauset mit wasserdichtem Elektronikmodul, Selbstschluss-Magnetventilkartusche, Halterahmen und Edelstahlabdeckplatte 156 x 197 mm mit integriertem Sensor und verdeckter Schraubbefestigung, 24 V DC.

DATENBLATT	
Berechnungsdurchfluss Trinkwasser	0,30 l/s
Voreinstellung Hygienespülung	24 Stunden nach der letzten Betätigung
Funktionsprinzip	elektronisch selbstschließend
Bruttogewicht	0,85 kg
Eingangsdurchmesser	DN 15
Material Gehäuse	Edelstahl
Materialtyp Gehäuse	1.4404 Chrom-Nickel-Molybdänstahl V4A
Material Armatur	Messing
maximaler Fließdruck	4,00 bar
maximaler Spüldurchfluß	0,70 l/s
maximale Spülmenge	4,00 l
Mindestfließdruck	1,00 bar
Mindestspüldurchfluß	0,30 l/s
Mindestspülmenge	2,00 l
Nettogewicht	0,70 kg
Anschlussspannung	A3000 open 24 V DC
Stromverbrauch	3,5
Schutzart IP	IP68
Sicherheitsabschaltung	ja
Geräuschisolierung	nein

Oberflächenbehandlung Gehäuse	seidenmatt
Oberflächenbehandlung	unbearbeitet
Oberflächenmaterial	CNS
Art der Armatur	für Einbau mit Kasten
Art der Spülarmatur	Urinalspüler
Art der Montage	Wandeinbaumontage mit Kasten
Art der Bedienung	Sensorbetätigung
Typ des Sensors	opto-elektronischer Sensor

URINALSPÜLARMATUR: AQUA401

AQUA401 | 2000101340

ARTIKELGRUPPE : **AQUA401** | ARTIKELFAMILIE : **Elektronische Urinalspülarmaturen** | PRODUKTGRUPPE : **Spülsysteme** | MODELRANGE : **AQUA**

ZUBEHÖR

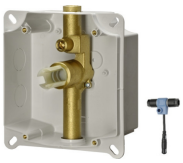

URINALSPÜLARMATUR: AQUA400

2000101339

ERFORDERLICHE ZUSATZARTIKEL

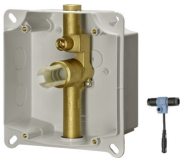

URINALSPÜLARMATUR: AQUA400

2000101339

KABEL: ZAQUA077

2000100801

KABEL: ZAQUA078

2000100852

ECC2 FUNKTIONSCONTROLLER: ZA3OP0011

2000108123