HEBELMISCHER

AQFT0019 | 2030017091

ARTIKELGRUPPE : **AQFT0019 ++** | ARTIKELFAMILIE : **Wascharmaturen** | PRODUKTGRUPPE : **Armaturen** | MODELRANGE : **AQUA**

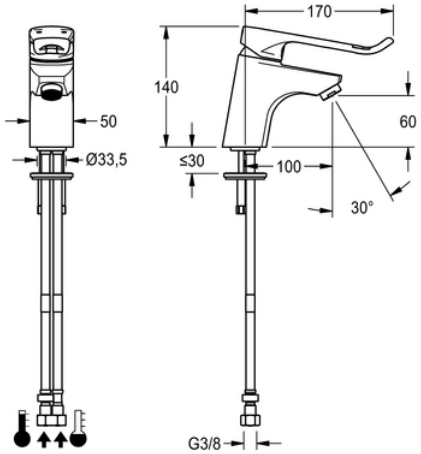

AQUAFIT-Einhebelmischer DN 15 mit Mischkartusche mit keramischen Scheiben und thermostatischem Verbrühungsschutz laut DIN EN 1111, festeingestellt auf maximal 38°C. Für barrierefreie Waschanlagen nach DIN 18040, als Standbatterie. Hebelkappe ergonomisch gestaltet nach dem 2-Sinne-Prinzip (taktil und visuell). Mit Vorrichtung für die optionale Hygieneeinheit zur Durchführung einer automatischen Hygienespülung und programmgesteuerten thermischen Desinfektion, Mischkartusche mit thermostatischer Regeleinheit und Sicherheitsabschaltung bei Kaltwasserausfall. Laminarstrahlregler mit integriertem Durchflussmengenregler. Zum Anschluss an Warm- und Kaltwasser. Ganzmetallausführung in Messing poliert verchromt, Armaturengehäuse aus bleiarmem Messing, gemäß den Anforderungen der TrinkwV und Empfehlungen der DIN 50930-6, mit Anschlussschläuchen und Sieben.

DATENBLATT	
Berechnungsdurchfluss Trinkwasser	0,07 l/s
Berechnungsdurchfluss Warmwasser	0,07 l/s
drucklos	nein
Funktionsprinzip	manuell
Eingangsdurchmesser	DN 15
Material Armatur	Messing
Mindestfließdruck	1,00 bar
Mischung	mit Mischer
Geräuschisolierung	nein
Ausladung des Auslaufs	100,00 mm
Oberflächenbehandlung	verchromt
Thermische Desinfektion	ja
Art der Montage	am Produkt montiert
Art der Bedienung	manueller Betrieb
Art der Wascharmatur	Standarmatur
Volumenstrom Bypass	0,03 l/s
Volumenstrom bei 3 bar	0,10 l/s
Bruttogewicht	2,01 kg
Nettogewicht	1,72 kg

HEBELMISCHER

AQFT0019 | 2030017091

ARTIKELGRUPPE : **AQFT0019 ++** | ARTIKELFAMILIE : **Wascharmaturen** | PRODUKTGRUPPE : **Armaturen** | MODELRANGE : **AQUA**

ZUBEHÖR

ABLAUFVENTIL: E-XINH VALVE

2000101365

HYGIENEEINHEIT

2030024583

HYGIENEEINHEIT

2030024603