ELEKTRONISCHE WASTAFELMENGKRAAN: AQUA134

AQUA134 | 2000102693

ARTICLE GROUP (AG) : **AQUA134** | ARTICLE FAMILY (AF) : **Elektronische kranen** | PRODUCT GROUP (PG) : **Armaturen** | MODELRANGE : **AQUA**

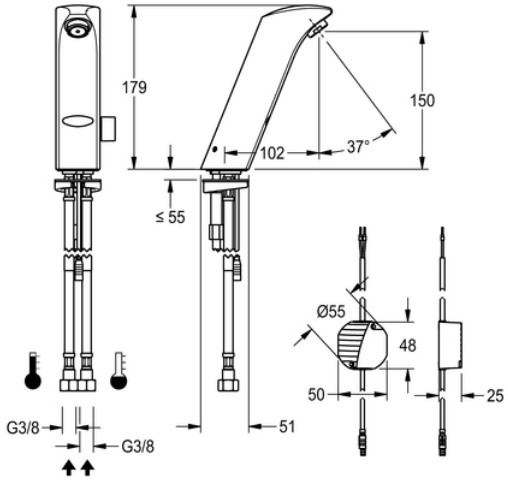

Aanrakingsvrije wastafelmengkraan PROTRONIC-S met netvoeding, DN 15, geluidsklasse 1, met perlator en geïntegreerde debietregelaar, voor aansluiting op warm en koud water, gepolijst en verchroomd messing. Met hendel voor temperatuurinstelling, ombouwset voor verborgen menginrichting en netadapter 230 V AC.

TECHNISCHE GEGEVENS	
debiet koud water	0,07 liter per seconde
debiet warm water	0,07 liter per seconde
standaard instelling hygiënespoeling	niet geactiveerd
standaard looptijd	60 Seconden
drukloos	neen
werkingsprincipe	elektronisch zelfsluitend
bruto gewicht	2,11 kg
diameter nominaal	DN 15
materiaal montage	messing
minimum dynamische druk	1,00 Bar
type menging	met mixer
netto gewicht	1,87 kg
voedingsspanning	230 V AC
spanningsaansluiting	van onderkant
IP bescherming	IP55
veiligheidsuitschakeling	ja
geluidsisolatie	1
lengte uitloop	102,00 mm
oppervlaktebehandeling	verchroomd
oppervlakte materiaal	chroom
thermische desinfectie	neen

type fitting	staande kraan
type montage	op product bevestigd
type bediening	sensorsturing
type sensor	opto-elektronische sensor
type kraan	staande kraan
debiet bij 3 bar	0,10 liter per seconde

ELEKTRONISCHE WASTAFELMENGKRAAN: AQUA134

AQUA134 | 2000102693

ARTICLE GROUP (AG) : **AQUA134** | ARTICLE FAMILY (AF) : **Elektronische kranen** | PRODUCT GROUP (PG) : **Armaturen** | MODELRANGE : **AQUA**

ACCESSOIRES

AFSTANDSBEDIENINGSUNIT: ZAQUA091

2000101087

PERLATOR: ZAQUA087

2000101160

THERMOSTAAT

2030012758