WASTAFELMENGARMATUUR

PRTR0006 | 2000105118

ARTICLE GROUP (AG) : **PRTR0006** | ARTICLE FAMILY (AF) : **Elektronische kranen** | PRODUCT GROUP (PG) : **Armaturen**

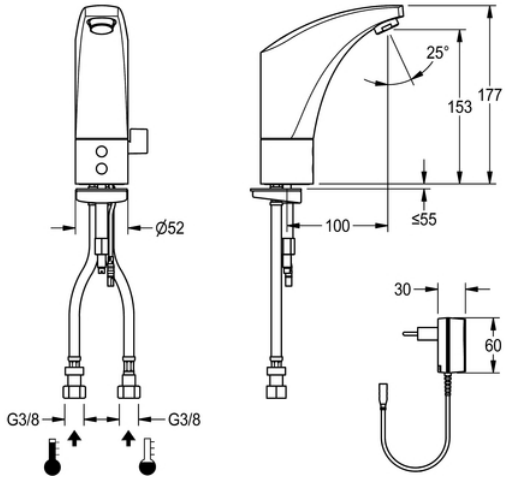

PROTRONIC-T netwerkafhankelijke, opto-elektronisch bestuurde wastafelmengarmatuur DN 15 met straalregelaar met geïntegreerde debietregelaar, voor aansluiting op warm en koud water, volledig metalen behuizing, messing gepolijst verchroomd. Met aparte transformator 230 V AC.

Met temperatuurkeuzehendel.

TECHNISCHE GEGEVENS	
debiet koud water	0,07 liter per seconde
debiet warm water	0,07 liter per seconde
standaard instelling hygiënespoeling	niet geactiveerd
standaard looptijd	60 Seconden
drukloos	neen
werkingsprincipe	elektronisch zelfsluitend
bruto gewicht	2,50 kg
diameter nominaal	DN 15
materiaal montage	messing
minimum dynamische druk	1,00 Bar
type menging	met mixer
netto gewicht	2,38 kg
voedingsspanning	230 V AC
spanningsaansluiting	van onderkant
IP bescherming	IP55 / 20
veiligheidsuitschakeling	ja
geluidsisolatie	neen
lengte uitloop	100,00 mm
oppervlaktebehandeling	verchroomd
thermische desinfectie	neen
type montage	op product bevestigd
type bediening	sensorsturing
type sensor	opto-elektronische sensor

type kraan	staande kraan
debiet bij 3 bar	0,10 liter per seconde

WASTAFELMENGARMATUUR

PRTR0006 | 2000105118

ARTICLE GROUP (AG) : **PRTR0006** | ARTICLE FAMILY (AF) : **Elektronische kranen** | PRODUCT GROUP (PG) : **Armaturen**

ACCESSOIRES

AFSTANDSBEDIENINGSUNIT: ZAQUA091

2000101087

THERMOSTAAT

2030012758