ingo-man® plus IMP ELS E • IMP TLS E Counter

Seifen-/Desinfektionsmittelspender für Einwegflaschen, auch wiederbefüllbar • austauschbare Pumpe • Frontentnahme langer Bedienhebel • Edelstahlgehäuse

PHARDT hygiene

ingo-man® plus IMP ELS E Counter

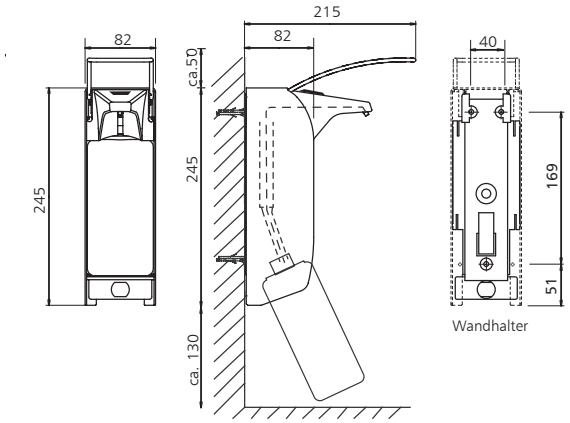

Maße (ca.) in mm

ingo-man® plus IMP TLS E Counter

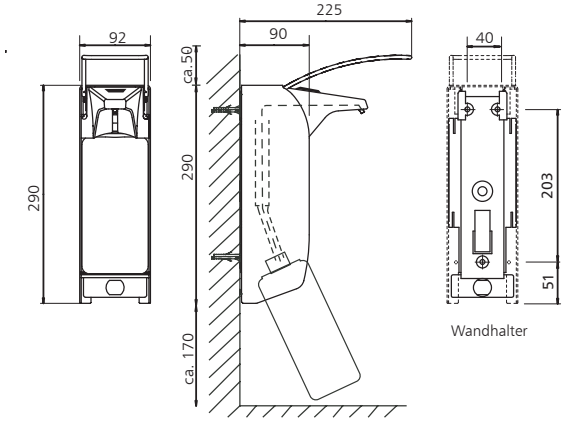

Maße (ca.) in mm

Standardpumpe:

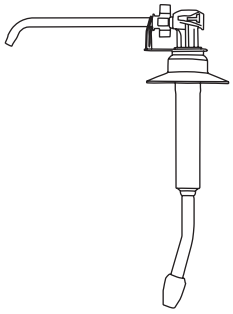

24er Edelstahlpumpe
mit abgewinkeltem
Edelstahl-Saugrohr

Seifen-/Desinfektionsmittelspender

- zur Dosierung von Flüssigseife ohne Reibemittel, alkoholischem Händedesinfektionsmittel, Lotion, Massageöl etc.
- besonders geeignet für Kliniken, Arztpraxen, Gesundheits- und Pflegeeinrichtungen
- für 500-ml- oder 1000-ml-Einwegflaschen
- mit austauschbarer Pumpe
- schwenkbare Auslaufblende für einfachen Pumpenwechsel von vorne, ohne den Spender von der Wand zu nehmen
- entsprechend der Arbeitsstätten-Richtlinie ASR 35/5, gemäß VGB 103 „Direktspender“

Technische Daten

Gehäuse:	Edelstahl, geschliffen
Dosierpumpe:	24er Edelstahlpumpe, Standardpumpe, abgewinkeltes Edelstahl-Saugrohr, autoklavierbar, Edelstahl-Pumpenzylinder
Dosiermenge:	Dosierung einstellbar bei ca. 0,75 ml/1,0 ml/ 1,2 ml/1,5 ml (in Abhängigkeit von der Viskosität des Füllgutes)
Bedienhebel:	Edelstahl
Wandhalter:	Standard ingo-man® Kunststoff-Wandhalter
Wandmontage:	mit drei Dübeln und Schrauben
Reinigung:	Spender nach Ausbau des Counters sowie Standardpumpe spülmaschinengeeignet und autoklavierbar bis 134° C, 3 bar

Ausschreibungstext

ingo-man® plus IMP ELS E/24 Counter
Art.-Nr. 1417580

. . . . . Stück Seifen-/Desinfektionsmittelspender, 500 ml, Edelstahl, geschliffen, langer Bedienhebel, mit Counter, wechselbare 24er Edelstahl-pumpe, zum Reinigen und Pumpenwechsel nach vorne aufklappbare Auslaufblende zur Frontentnahme, autoklavierbar und spülmaschinengeeignet
Abmessung: B 82 x H 245 x T 215 mm

ingo-man® plus IMP TLS E/24 Counter
Art.-Nr. 1417620

. . . . . Stück Seifen-/Desinfektionsmittelspender, 1000 ml, Edelstahl, geschliffen, langer Bedienhebel, mit Counter, wechselbare 24er Edelstahl-pumpe, zum Reinigen und Pumpenwechsel nach vorne aufklappbare Auslaufblende zur Frontentnahme, autoklavierbar und spülmaschinengeeignet
Abmessung: B 92 x H 290 x T 225 mm

ingo-man® plus IMP ELS E • IMP TLS E Counter

PHARDT hygiene

ingo-man® plus IMP ELS E/25 Counter Art.-Nr. 1417581

. . . . . Stück Seifen-/Desinfektionsmittelspender, 500 ml,
Edelstahl, geschliffen, langer Bedienhebel,
mit Counter, wechselbare 25er Edelstahlpumpe,
zum Reinigen und Pumpenwechsel nach vorne
aufklappbare Auslaufblende zur Frontentnahme,
autoklavierbar und spülmaschinengeeignet
Abmessung: B 82 x H 245 x T 215 mm

ingo-man® plus IMP TLS E/25 Counter Art.-Nr. 1417621

. . . . . Stück Seifen-/Desinfektionsmittelspender, 1000 ml,
Edelstahl, geschliffen, langer Bedienhebel,
mit Counter, wechselbare 25er Edelstahlpumpe,
zum Reinigen und Pumpenwechsel nach vorne
aufklappbare Auslaufblende zur Frontentnahme,
autoklavierbar und spülmaschinengeeignet
Abmessung: B 92 x H 290 x T 225 mm

ingo-man® plus IMP ELS E/K Counter Art.-Nr. 1417582

. . . . . Stück Seifen-/Desinfektionsmittelspender, 500 ml,
Edelstahl, geschliffen, langer Bedienhebel,
mit Counter, wechselbare Kunststoffpumpe,
zum Reinigen und Pumpenwechsel nach
vorne aufklappbare Auslaufblende zur
Frontentnahme, spülmaschinengeeignet,
nicht autoklavierbar
Abmessung: B 82 x H 245 x T 215 mm

ingo-man® plus IMP TLS E/K Counter Art.-Nr. 1417622

. . . . . Stück Seifen-/Desinfektionsmittelspender, 1000 ml,
Edelstahl, geschliffen, langer Bedienhebel,
mit Counter, wechselbare Kunststoffpumpe,
zum Reinigen und Pumpenwechsel nach
vorne aufklappbare Auslaufblende zur
Frontentnahme, spülmaschinengeeignet,
nicht autoklavierbar
Abmessung: B 92 x H 290 x T 225 mm

ingo-man® plus IMP ELS E/KSP Counter Art.-Nr. 1417583

. . . . . Stück Desinfektionsmittelspender, 500 ml,
Edelstahl, geschliffen, langer Bedienhebel,
mit Counter, wechselbare Sprühpumpe aus Kunst-
stoff, zum Reinigen und Pumpenwechsel nach
vorne aufklappbare Auslaufblende zur
Frontentnahme, spülmaschinengeeignet,
nicht autoklavierbar
Abmessung: B 82 x H 245 x T 215 mm

ingo-man® plus IMP TLS E/KSP Counter Art.-Nr. 1417623

. . . . . Stück Desinfektionsmittelspender, 1000 ml,
Edelstahl, geschliffen, langer Bedienhebel,
mit Counter, wechselbare Sprühpumpe aus Kunst-
stoff, zum Reinigen und Pumpenwechsel nach
vorne aufklappbare Auslaufblende zur
Frontentnahme, spülmaschinengeeignet,
nicht autoklavierbar
Abmessung: B 92 x H 290 x T 225 mm

Fabrikat: **ingo-man® plus**