ingo-man® plus IMP E E • IMP T E

Seifen-/Desinfektionsmittelspender für Einwegflaschen, auch wiederbefüllbar • austauschbare Pumpe • Frontentnahme kurzer Bedienhebel • Edelstahlgehäuse

PHARDT hygiene

ingo-man® plus IMP E E

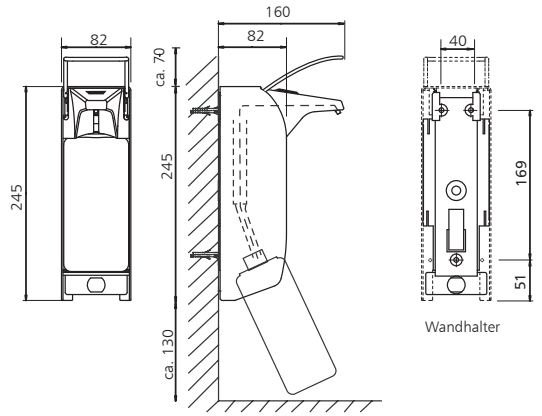

Maße (ca.) in mm

ingo-man® plus IMP T E

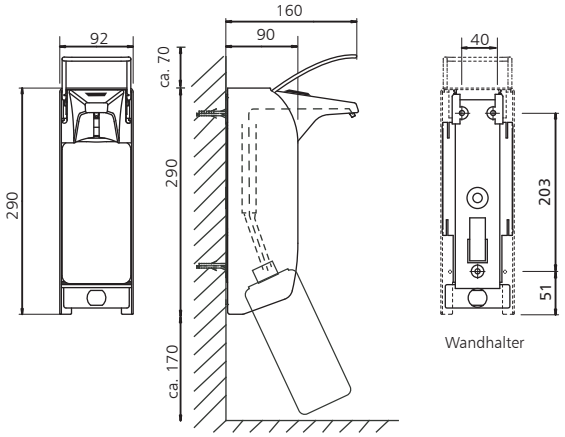

Maße (ca.) in mm

Standardpumpe:

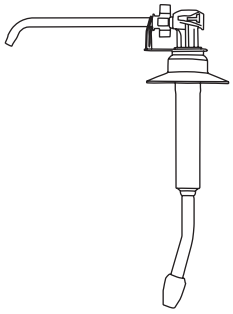

24er Edelstahlpumpe
mit abgewinkeltem
Edelstahl-Saugrohr

Seifen-/Desinfektionsmittelspender

- zur Dosierung von Flüssigseife ohne Reibemittel, alkoholischem Händedesinfektionsmittel, Lotion, Massageöl etc.
- besonders geeignet für Kliniken, Arztpraxen, Gesundheits- und Pflegeeinrichtungen
- für 500-ml- oder 1000-ml-Einwegflaschen
- mit austauschbarer Pumpe
- schwenkbare Auslaufblende für einfachen Pumpenwechsel von vorne, ohne den Spender von der Wand zu nehmen
- entsprechend der Arbeitsstätten-Richtlinie ASR 35/5, gemäß VGB 103 „Direktspender“

Technische Daten

Gehäuse:	Edelstahl, geschliffen
Dosierpumpe:	24er Edelstahlpumpe, Standardpumpe, abgewinkeltes Edelstahl-Saugrohr, autoklavierbar, Edelstahl-Pumpenzylinder
Dosiermenge:	Dosierung einstellbar bei ca. 0,75 ml/1,0 ml/ 1,2 ml/1,5 ml (in Abhängigkeit von der Viskosität des Füllgutes)
Bedienhebel:	Edelstahl
Wandhalter:	Standard ingo-man® Kunststoff-Wandhalter
Wandmontage:	mit drei Dübeln und Schrauben
Reinigung:	Spender und Standardpumpe spülmaschinengeeignet und autoklavierbar bis 134° C, 3 bar

Ausschreibungstext

ingo-man® plus IMP E E/24 Art.-Nr. 1417023

. . . . . Stück Seifen-/Desinfektionsmittelspender, 500 ml, Edelstahl, geschliffen, kurzer Bedienhebel, mit Clip, wechselbare 24er Edelstahlpumpe, zum Reinigen und Pumpenwechsel nach vorne aufklappbare Auslaufblende zur Frontentnahme, autoklavierbar und spülmaschinengeeignet
Abmessung: B 82 x H 245 x T 160 mm

ingo-man® plus IMP T E/24 Art.-Nr. 1417024

. . . . . Stück Seifen-/Desinfektionsmittelspender, 1000 ml, Edelstahl, geschliffen, kurzer Bedienhebel, mit Clip, wechselbare 24er Edelstahlpumpe, zum Reinigen und Pumpenwechsel nach vorne aufklappbare Auslaufblende zur Frontentnahme, autoklavierbar und spülmaschinengeeignet
Abmessung: B 92 x H 290 x T 160 mm

Fortsetzung Ausschreibungstext:

ingo-man® plus IMP E E • IMP T E

PHARDT hygiene

ingo-man® plus IMP E E/25 Art.-Nr. 1417551

. . . . . Stück Seifen-/Desinfektionsmittelspender, 500 ml, Edelstahl, geschliffen, kurzer Bedienhebel, mit Clip, wechselbare 25er Edelstahlpumpe, zum Reinigen und Pumpenwechsel nach vorne aufklappbare Auslaufblende zur Frontentnahme, autoklavierbar und spülmaschinengeeignet
Abmessung: B 82 x H 245 x T 160 mm

ingo-man® plus IMP T E/25 Art.-Nr. 1417591

. . . . . Stück Seifen-/Desinfektionsmittelspender, 1000 ml, Edelstahl, geschliffen, kurzer Bedienhebel, mit Clip, wechselbare 25er Edelstahlpumpe, zum Reinigen und Pumpenwechsel nach vorne aufklappbare Auslaufblende zur Frontentnahme, autoklavierbar und spülmaschinengeeignet
Abmessung: B 92 x H 290 x T 160 mm

ingo-man® plus IMP E E/K Art.-Nr. 1417552

. . . . . Stück Seifen-/Desinfektionsmittelspender, 500 ml, Edelstahl, geschliffen, kurzer Bedienhebel, mit Clip, wechselbare Kunststoffpumpe, zum Reinigen und Pumpenwechsel nach vorne aufklappbare Auslaufblende zur Frontentnahme, spülmaschinengeeignet, nicht autolavierbar
Abmessung: B 82 x H 245 x T 160 mm

ingo-man® plus IMP T E/K Art.-Nr. 1417592

. . . . . Stück Seifen-/Desinfektionsmittelspender, 1000 ml, Edelstahl, geschliffen, kurzer Bedienhebel, mit Clip, wechselbare Kunststoffpumpe, zum Reinigen und Pumpenwechsel nach vorne aufklappbare Auslaufblende zur Frontentnahme, spülmaschinengeeignet, nicht autolavierbar
Abmessung: B 92 x H 290 x T 160 mm

ingo-man® plus IMP E E/KSP Art.-Nr. 1417553

. . . . . Stück Desinfektionsmittelspender, 500 ml, Edelstahl, geschliffen, kurzer Bedienhebel, mit Clip, wechselbare Sprühpumpe aus Kunststoff, zum Reinigen und Pumpenwechsel nach vorne aufklappbare Auslaufblende zur Frontentnahme, spülmaschinengeeignet, nicht autolavierbar
Abmessung: B 82 x H 245 x T 160 mm

ingo-man® plus IMP T E/KSP Art.-Nr. 1417593

. . . . . Stück Desinfektionsmittelspender, 1000 ml, Edelstahl, geschliffen, kurzer Bedienhebel, mit Clip, wechselbare Sprühpumpe aus Kunststoff, zum Reinigen und Pumpenwechsel nach vorne aufklappbare Auslaufblende zur Frontentnahme, spülmaschinengeeignet, nicht autolavierbar
Abmessung: B 92 x H 290 x T 160 mm

Fabrikat: **ingo-man® plus**