ingo-man® plus IMP E P • IMP T P

Seifen-/Desinfektionsmittelspender für Einwegflaschen, auch wiederbefüllbar • austauschbare Pumpe • Frontentnahme kurzer Bedienhebel • pulverbeschichtet

PHARDT hygiene

ingo-man® plus IMP E P

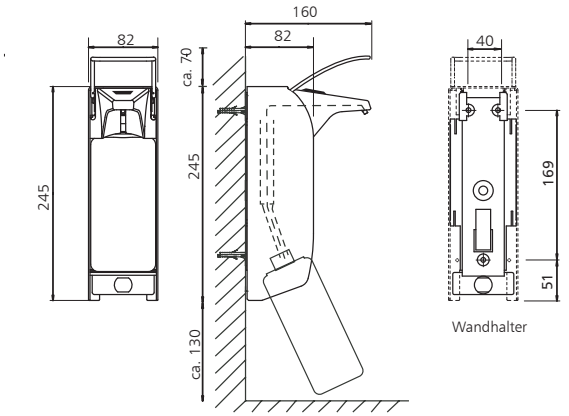

Maße (ca.) in mm

ingo-man® plus IMP T P

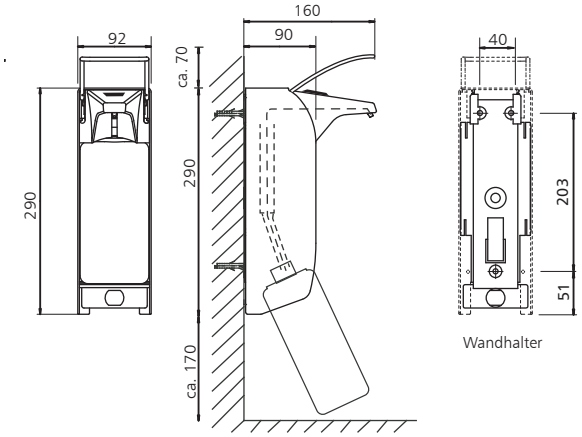

Maße (ca.) in mm

Standardpumpe:

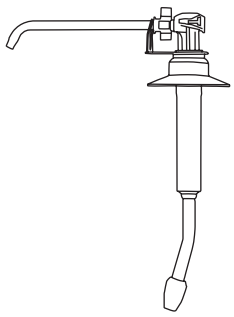

24er Edelstahlpumpe
mit abgewinkeltem
Edelstahl-Saugrohr

Seifen-/Desinfektionsmittelspender

- zur Dosierung von Flüssigseife ohne Reibemittel, alkoholischem Händedesinfektionsmittel, Lotion, Massageöl etc.
- besonders geeignet für Kliniken, Arztpraxen, Gesundheits- und Pflegeeinrichtungen
- für 500-ml- oder 1000-ml-Einwegflaschen
- mit austauschbarer Pumpe
- schwenkbare Auslaufblende für einfachen Pumpenwechsel von vorne, ohne den Spender von der Wand zu nehmen
- entsprechend der Arbeitsstätten-Richtlinie ASR 35/5, gemäß VGB 103 „Direktspender“

Technische Daten

Gehäuse:	Aluminium, weiß pulverbeschichtet (RAL 9010)
Dosierpumpe:	24er Edelstahlpumpe, Standardpumpe, abgewinkeltes Edelstahl-Saugrohr, Edelstahl-Pumpenzylinder
Dosiermenge:	Dosierung einstellbar bei ca. 0,75 ml/1,0 ml/ 1,2 ml/1,5 ml (in Abhängigkeit von der Viskosität des Füllgutes)
Bedienhebel:	Edelstahl
Wandhalter:	Standard ingo-man® Kunststoff-Wandhalter
Wandmontage:	mit drei Dübeln und Schrauben
Reinigung:	Spender spühlmaschinengeeignet, nicht autoklavierbar, Standardpumpe spülmaschinengeeignet und autoklavierbar bis 134° C, 3 bar

Ausschreibungstext

ingo-man® plus IMP E P/24 Art.-Nr. 1417465

. . . . . Stück Seifen-/Desinfektionsmittelspender, 500 ml, Aluminium, weiß pulverbeschichtet (RAL 9010) kurzer Bedienhebel, mit Clip, wechselbare 24er Edelstahlpumpe, zum Reinigen und Pumpenwechsel nach vorne aufklappbare Auslaufblende zur Frontentnahme, autoklavierbar und spülmaschinengeeignet
Abmessung: B 82 x H 245 x T 160 mm

ingo-man® plus IMP T P/24 Art.-Nr. 1417466

. . . . . Stück Seifen-/Desinfektionsmittelspender, 1000 ml, Aluminium, weiß pulverbeschichtet (RAL 9010) kurzer Bedienhebel, mit Clip, wechselbare 24er Edelstahlpumpe, zum Reinigen und Pumpenwechsel nach vorne aufklappbare Auslaufblende zur Frontentnahme, autoklavierbar und spülmaschinengeeignet
Abmessung: B 92 x H 290 x T 160 mm

Fortsetzung Ausschreibungstext:

ingo-man® plus IMP E P • IMP T P

PHARDT hygiene

. . . . . Stück

ingo-man® plus IMP E P/25 Art.-Nr. 1417554
Seifen-/Desinfektionsmittelspender, 500 ml,
Aluminium, weiß pulverbeschichtet (RAL 9010)
kurzer Bedienhebel, mit Clip, wechselbare
25er Edelstahlpumpe, zum Reinigen
und Pumpenwechsel nach vorne aufklappbare
Auslaufblende zur Frontentnahme,
autoklavierbar und spülmaschinengeeignet
Abmessung: B 82 x H 245 x T 160 mm

. . . . . Stück

ingo-man® plus IMP T P/25 Art.-Nr. 1417594
Seifen-/Desinfektionsmittelspender, 1000 ml,
Aluminium, weiß pulverbeschichtet (RAL 9010)
kurzer Bedienhebel, mit Clip, wechselbare
25er Edelstahlpumpe, zum Reinigen
und Pumpenwechsel nach vorne aufklappbare
Auslaufblende zur Frontentnahme,
autoklavierbar und spülmaschinengeeignet
Abmessung: B 92 x H 290 x T 160 mm

. . . . . Stück

ingo-man® plus IMP E P/K Art.-Nr. 1417555
Seifen-/Desinfektionsmittelspender, 500 ml,
Aluminium, weiß pulverbeschichtet (RAL 9010)
kurzer Bedienhebel, mit Clip, wechselbare
Kunststoffpumpe, zum Reinigen und
Pumpenwechsel nach vorne aufklappbare
Auslaufblende zur Frontentnahme,
spülmaschinengeeignet, nicht autoklavierbar
Abmessung: B 82 x H 245 x T 160 mm

. . . . . Stück

ingo-man® plus IMP T P/K Art.-Nr. 1417595
Seifen-/Desinfektionsmittelspender, 1000 ml,
Aluminium, weiß pulverbeschichtet (RAL 9010)
kurzer Bedienhebel, mit Clip, wechselbare
Kunststoffpumpe, zum Reinigen und
Pumpenwechsel nach vorne aufklappbare
Auslaufblende zur Frontentnahme,
spülmaschinengeeignet, nicht autoklavierbar
Abmessung: B 92 x H 290 x T 160 mm

. . . . . Stück

ingo-man® plus IMP E P/KSP Art.-Nr. 1417556
Desinfektionsmittelspender, 500 ml,
Aluminium, weiß pulverbeschichtet (RAL 9010)
kurzer Bedienhebel, mit Clip, wechselbare
Sprühpumpe aus Kunststoff, zum Reinigen
und Pumpenwechsel nach vorne aufklappbare
Auslaufblende zur Frontentnahme,
spülmaschinengeeignet, nicht autoklavierbar
Abmessung: B 82 x H 245 x T 160 mm

. . . . . Stück

ingo-man® plus IMP T P/KSP Art.-Nr. 1417596
Desinfektionsmittelspender, 1000 ml,
Aluminium, weiß pulverbeschichtet (RAL 9010)
kurzer Bedienhebel, mit Clip, wechselbare
Sprühpumpe aus Kunststoff, zum Reinigen
und Pumpenwechsel nach vorne aufklappbare
Auslaufblende zur Frontentnahme,
spülmaschinengeeignet, nicht autoklavierbar
Abmessung: B 92 x H 290 x T 160 mm