ingo-man® plus E P • T P Signalfarben

Seifen-/Desinfektionsmittelspender für Einwegflaschen, auch wiederbefüllbar • austauschbare Pumpe • Frontentnahme kurzer Bedienhebel • pulverbeschichtet •Signalfarben

PHARDT hygiene

ingo-man® plus E P Signalfarben

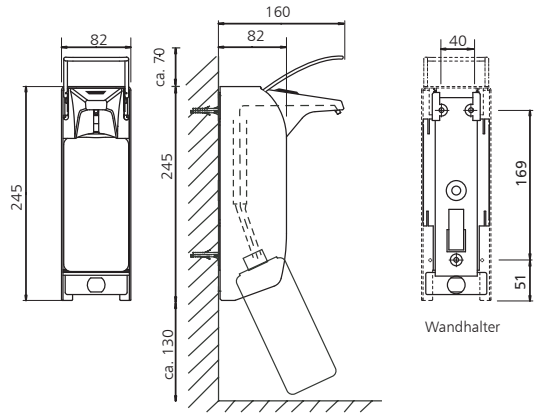

Maße (ca.) in mm

ingo-man® plus T P Signalfarben

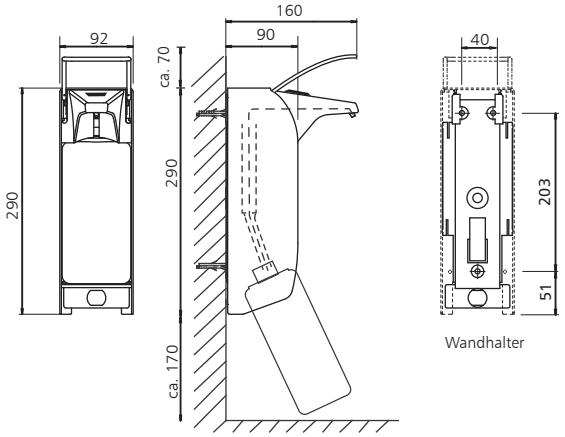

Maße (ca.) in mm

Standardpumpe:

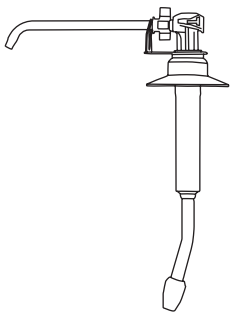

24er Edelstahlpumpe
mit abgewinkeltem
Edelstahl-Saugrohr

Seifen-/Desinfektionsmittelspender

- ► zur Dosierung von Flüssigseife ohne Reibemittel, alkoholischem Händedesinfektionsmittel, Lotion, Massageöl etc.
- ► besonders geeignet für Kliniken, Arztpraxen, Gesundheits- und Pflegeeinrichtungen
- ► für 500-ml- oder 1000-ml-Einwegflaschen
- ► mit austauschbarer Pumpe
- ► schwenkbare Auslaufblende für einfachen Pumpenwechsel von vorne, ohne den Spender von der Wand zu nehmen
- ► in Signalfarben

Technische Daten

Gehäuse:	Aluminium, pulverbeschichtet
Dosierpumpe:	24er Edelstahlpumpe, Standardpumpe, abgewinkeltes Edelstahl-Saugrohr, Edelstahl-Pumpenzylinder
Dosiermenge:	Dosierung einstellbar bei ca. 0,75 ml/1,0 ml/ 1,2 ml/1,5 ml (in Abhängigkeit von der Viskosität des Füllgutes)
Bedienhebel:	Edelstahl
Wandhalter:	Standard ingo-man® Kunststoff-Wandhalter
Wandmontage:	mit drei Dübeln und Schrauben
Reinigung:	Spender spühlmaschinengeeignet, nicht autoklavierbar, Standardpumpe spülmaschinengeeignet und autoklavierbar bis 134° C, 2 bar

Ausschreibungstext

ingo-man® plus E P/24 leuchtrot
Art.-Nr. 1418091

. . . . . Stück Seifen-/Desinfektionsmittelspender, 500 ml, Aluminium, leuchtrot pulverbeschichtet, kurzer Bedienhebel, mit Clip, wechselbare 24er Edelstahlpumpe, zum Reinigen und Pumpenwechsel nach vorne aufklappbare Auslaufblende zur Frontentnahme, autoklavierbar und spülmaschinengeeignet
Abmessung: B 82 x H 245 x T 160 mm

ingo-man® plus T P/24 leuchtrot
Art.-Nr. 1418094

. . . . . Stück Seifen-/Desinfektionsmittelspender, 1000 ml, Aluminium, leuchtrot pulverbeschichtet, kurzer Bedienhebel, mit Clip, wechselbare 24er Edelstahlpumpe, zum Reinigen und Pumpenwechsel nach vorne aufklappbare Auslaufblende zur Frontentnahme, autoklavierbar und spülmaschinengeeignet
Abmessung: B 92 x H 290 x T 160 mm

Fortsetzung Ausschreibungstext:

ingo-man® plus E P • T P Signalfarben

PHARDT hygiene

ingo-man® plus E P/24 leuchtgelb
Art.-Nr. 1418092

. . . . . Stück Seifen-/Desinfektionsmittelspender, 500 ml, Aluminium, leuchtgelb pulverbeschichtet, kurzer Bedienhebel, mit Clip, wechselbare 24er Edelstahlpumpe, zum Reinigen und Pumpenwechsel nach vorne aufklappbare Auslaufblende zur Frontentnahme, autoklavierbar und spülmaschinengeeignet
Abmessung: B 82 x H 245 x T 160 mm

ingo-man® plus T P/24 leuchtgelb
Art.-Nr. 1418095

. . . . . Stück Seifen-/Desinfektionsmittelspender, 1000 ml, Aluminium, leuchtgelb pulverbeschichtet, kurzer Bedienhebel, mit Clip, wechselbare 24er Edelstahlpumpe, zum Reinigen und Pumpenwechsel nach vorne aufklappbare Auslaufblende zur Frontentnahme, autoklavierbar und spülmaschinengeeignet
Abmessung: B 92 x H 290 x T 160 mm

ingo-man® plus E P/24 leuchthellorange
Art.-Nr. 1418093

. . . . . Stück Seifen-/Desinfektionsmittelspender, 500 ml, Aluminium, leuchthellorange pulverbeschichtet, kurzer Bedienhebel, mit Clip, wechselbare 24er Edelstahlpumpe, zum Reinigen und Pumpenwechsel nach vorne aufklappbare Auslaufblende zur Frontentnahme, autoklavierbar und spülmaschinengeeignet
Abmessung: B 82 x H 245 x T 160 mm

ingo-man® plus T P/24 leuchthellorange
Art.-Nr. 1418096

. . . . . Stück Seifen-/Desinfektionsmittelspender, 1000 ml, Aluminium, leuchthellorange pulverbeschichtet, kurzer Bedienhebel, mit Clip, wechselbare 24er Edelstahlpumpe, zum Reinigen und Pumpenwechsel nach vorne aufklappbare Auslaufblende zur Frontentnahme, autoklavierbar und spülmaschinengeeignet
Abmessung: B 92 x H 290 x T 160 mm