WC-ROLHOUDER: STRX671

STRX671 | 2000057395

ARTICLE GROUP (AG) : **STRX671** | ARTICLE FAMILY (AF) : **WC-rolhouder** | PRODUCT GROUP (PG) : **Sanitairuitrustingen** | MODELRANGE : **STRATOS**

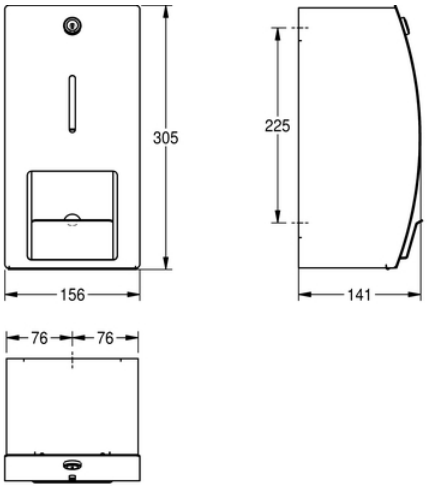

Roestvrijstalen dubbele WC-rolhouder voor wandopbouw, oppervlakte satijn met INOXplus oppervlakteveredeling ter reducering van vingerafdrukken en verbetering van de reinigingseigenschappen (easy to clean). Materiaaldikte 1,5 mm. Gesloten behuizing met gebogen front met zichtvenster, met cilinderslot en Franke standaard sleutel, voor 2 rollen van max. 120 mm. breedte. Reserverol valt bij optillen van de klep in de gebruispositie, zonder spindelsysteem. Geleverd met RVS schroeven en pluggen.

TECHNISCHE GEGEVENS	
maximale diepte/diameter van navulling	120,00 mm
maximale breedte navulling	100,00 mm
vulhoeveelheid	2 rollen
bruto gewicht	3,38 kg
slot	cylinderslot
materiaal	roestvrij staal
materiaalcode	1.4301 Chroomnikkelstaal V2A
materiaaldikte	1,50 mm
netto gewicht	3,00 kg
totale diepte	141,00 mm
totale hoogte	305,00 mm
totale breedte	156,00 mm
spindel	neen
oppervlaktebehandeling	InoxPlus (anti-vingerafdruk)
type bevestiging	geschroefd
type montage	wandmontage